K-DUCER

DISEGNI
E
PARTI DI RICAMBIO



INDICE

Sommario

INDICE 2
VERSIONI E ACCESSORI 4
Avvitatore diritto 4
Avvitatore a pistola 4
KDS PL 20 – 35 - 50 5
KDS PL 6-10 ANG avvitatori ad angolo 6
KDS PL 15 ANG avvitatore ad angolo 7
KDS PL 30-45-70 ANG avvitatori ad angolo 8
ESPLOSO KDU-1A: 9
PARTI DI RICAMBIO KDU-1A: 10
ESPLOSO KDS-PLxx: 11
PARTI DI RICAMBIO KDS-PLxx: 12
ESPLOSO KDS-PLxxPS: 13
PARTI DI RICAMBIO KDS-PLxxPS: 14
ESPLOSO KDS-PLxxP 15
PARTI DI RICAMBIO KDS-PLxxP 16
ESPLOSO KDS-PLxxCA: 17
PARTI DI RICAMBIO KDS-PLxxCA: 18
ESPLOSO KDS-PLxxCA/FN: 19
PARTI DI RICAMBIO KDS-PLxxCA/FN: 20
ESPLOSO KDS-PLxxCA/FN/1-4 21
PARTI DI RICAMBIO KDS-PLxxCA/FN/1-4: 22
ESPLOSO KDS-MT1.5: 23
PARTI DI RICAMBIO KDS-MT1.5: 24
ESPLOSO KDS-MT1.5PS: 25
PARTI DI RICAMBIO KDS-MT1.5PS: 26
ESPLOSO KDS-MT1.5P: 27
PARTI DI RICAMBIO KDS-MT1.5P: 28
ESPLOSO KDS-MT1.5CA: 29
PARTI DI RICAMBIO KDS-MT1.5CA: 30
ESPLOSO KDS-MT1.5CA/FN: 31
PARTI DI RICAMBIO KDS-MT1.5CA/FN: 32

ESPLOSO KDS-PL20: 33
PARTI DI RICAMBIO KDS-PL20: 34
ESPLOSO KDS-PL20CA: 35
PARTI DI RICAMBIO KDS-PL20CA: 36
ESPLOSO KDS-PL20CA/FN: 37
PARTI DI RICAMBIO KDS-PL20CA/FN: 38
ESPLOSO KDS-PL20ANG: 39
PARTI DI RICAMBIO KDS-PL20ANG: 40
ESPLOSO KDS-PL35: 41
PARTI DI RICAMBIO KDS-PL35: 42
ESPLOSO KDS-PL35CA: 43
PARTI DI RICAMBIO KDS-PL35CA: 44
ESPLOSO KDS-PL35CA/FN: 45
PARTI DI RICAMBIO KDS-PL35CA/FN: 46
ESPLOSO KDS-PL50: 47
PARTI DI RICAMBIO KDS-PL50: 48
ESPLOSO KDS-PL50CA: 49
PARTI DI RICAMBIO KDS-PL50CA: 50
ESPLOSO KDS-PL50CA/FN: 51
PARTI DI RICAMBIO KDS-PL50CA/FN: 52
ESPLOSO KDS-PL30ANG: 53
PARTI DI RICAMBIO KDS-PL30ANG: 54
ESPLOSO KDS-PL45ANG: 55
PARTI DI RICAMBIO KDS-PL45ANG: 56
ESPLOSO KDS-PL70ANG: 57
PARTI DI RICAMBIO KDS-PL70ANG: 58
ESPLOSO KDU-NT: 59
PARTI DI RICAMBIO KDU-NT: 60
ESPLOSO KDS-NT70 – KDS-NT70/HM - KDS-NT120 – KDS-NT120/H: 61
LISTA RICAMBI KDS-NT70 – KDS-NT70/HM - KDS-NT120 – KDS-NT120/H: 63
ESPLOSO KDS-NT70CA – KDS-NT70CA/HM – KDS-NT120CA – KDS-NT120CA/HM: 64
LISTA RICAMBI KDS-NT70 – KDS-NT70/HM - KDS-NT120CA – KDS-NT120CA/HM: 65
GARANZIA 66

VERSIONI E ACCESSORI

Avvitatore diritto



Modelli fino a 15 Nm e 20S



Modelli da 20 Nm

Avvitatore a pistola

La versione a pistola fino a 15 Nm è disponibile sia con connettore superiore che con connettore inferiore:





KDS PL 20 – 35 - 50

Versione manuale

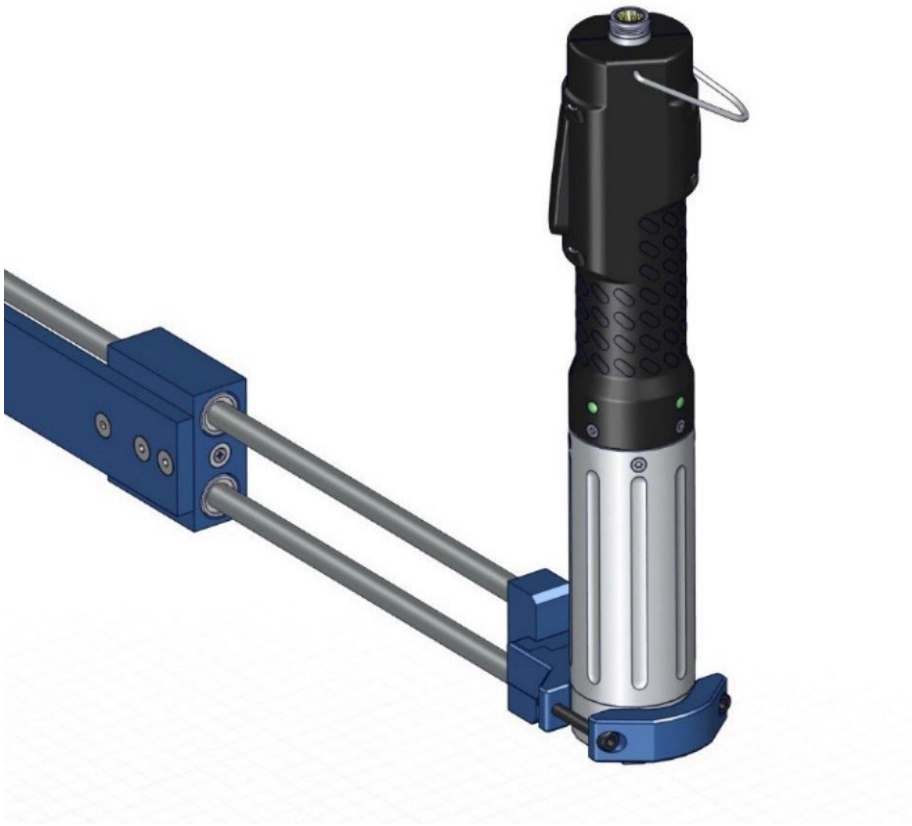

I pulsanti START/REVERSE fuori produzione dal 2022 sono nella parte superiore dell'avvitatore:





Versione /CA

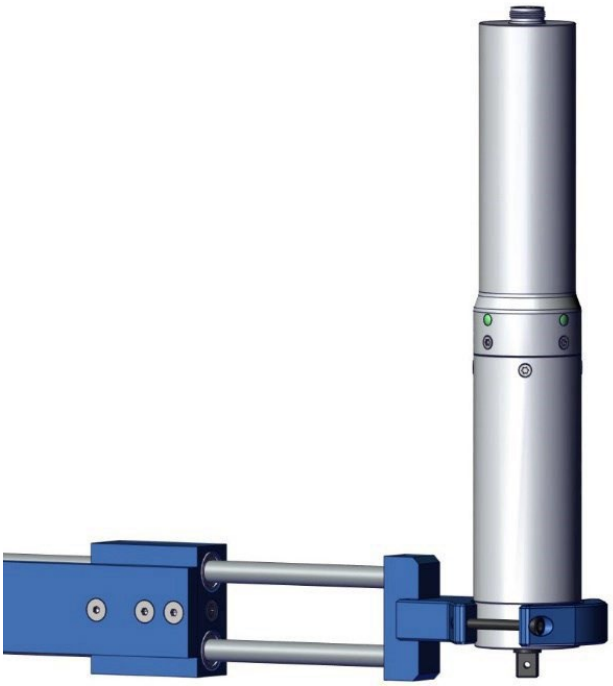

KDS PL 6-10 ANG avvitatori ad angolo

Versione manuale



Versione /CA



KDS PL 15 ANG avvitatore ad angolo

Versione manual

KDS-PL15 disponibile anche con testa ad angolo da ¼" (12 Nm max)



Versione /CA

KDS-PL15 disponibile anche con testa ad angolo da ¼" (12 Nm max)

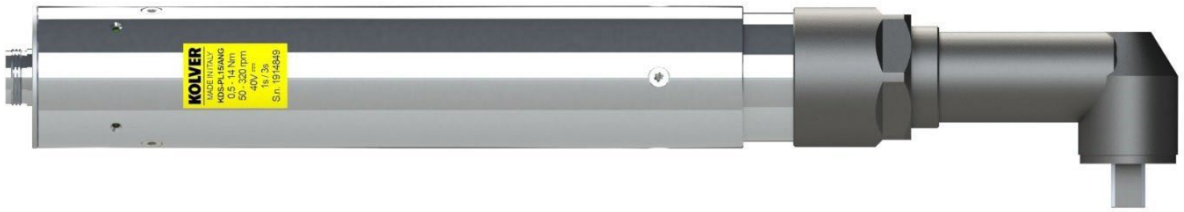

KDS PL 30-45-70 ANG avvitatori ad angolo



Versione 2022 fuori produzione



ESPLOSO KDU-1A:

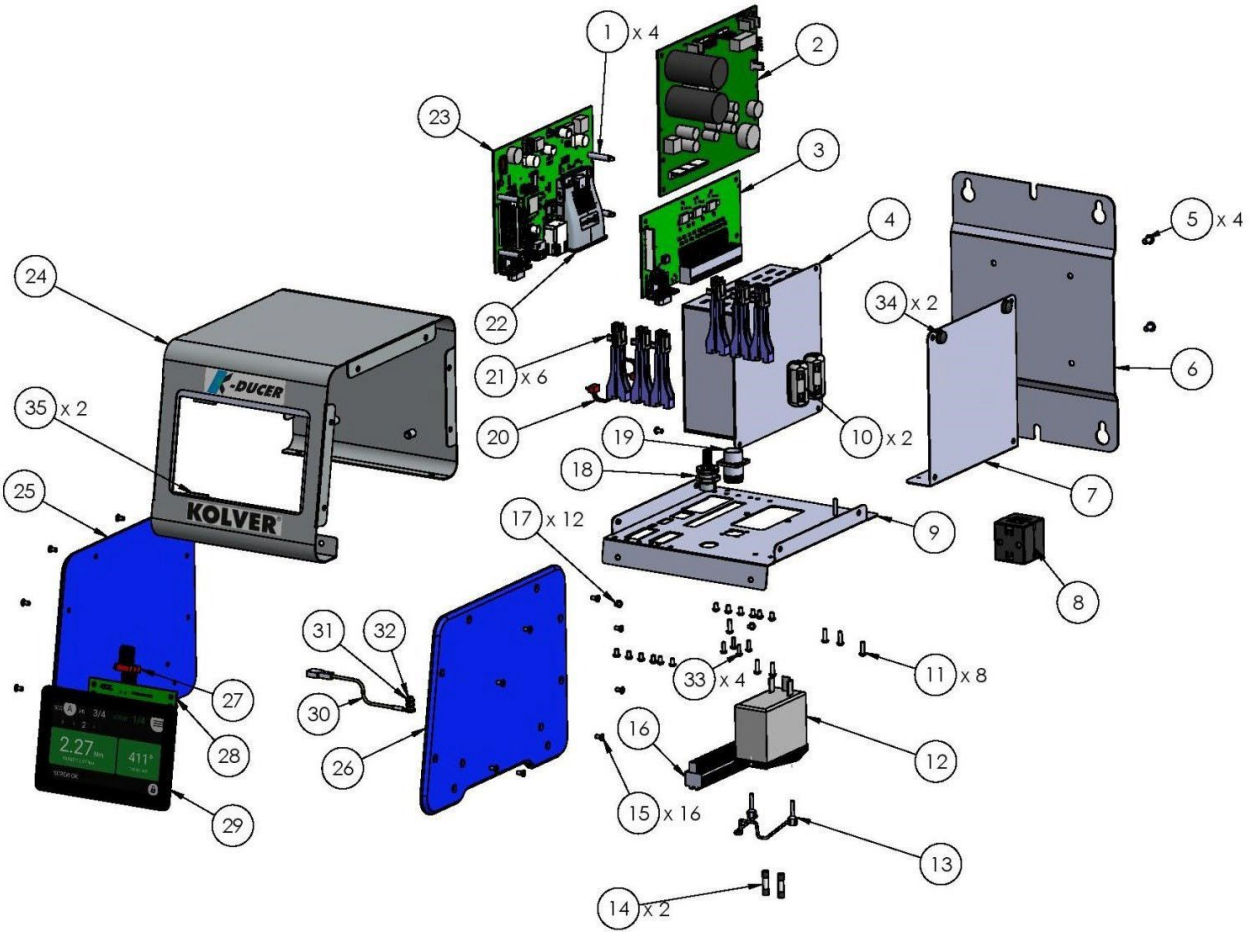

PARTI DI RICAMBIO KDU-1A:

Position	Description	Quantity	Part Number
1	SPACER 22MM KDU	4	872522
2	MOTOR BOARD K-DUCER	1	852530
3	I/O BOARD (44 PIN CONNECTOR) - KDU	1	852533/B
4	SWITCHING COMPLETO 48V 600W MW	1	872492
5	SCREW M4X8 ZN TX20	4	872534
6	SIDE PLATE	1	872504
7	SUPPORT SWITCHING PLATE KDU	1	872505
8	FERRITE RKCF-08-A5	1	872468
9	BOARDS SEAT	1	872503/A
10	FERRITE SCREWDRIVER CONNECTOR	2	872523
11	SCREW M3X10 ZN TX10	6	231530
12	FILTER AR13.6 A	1	800718
13	ANTI-UNTHREAD PLUGS	1	800719
14	FUSE 3,15A F-520LT3.15	2	800619
15	SCREW TSP M3X8 TX10 ZN	16	801009
16	CONNECTOR I/O 44PIN	1	872526
17	SCREW M3 X 5 ZN TX10	18	872444
18	CONNECTOR M12 8 POLI FEMALE	1	872537
19	CONNECTOR M16 10 PIN FEMALE	1	201668/HU
20	FLAT CABLE 4 PIN	1	872539
21	SUPPORT MOTOR BOARD	6	872442
22	COVER	1	872521
23	I/O (MICRO) BOARD	1	852533/A
24	FRONT PANEL	1	872502
25	LEFT SIDE KDU	1	872500
26	RIGHT SIDE KDU	1	872501
27	FLAT CABLE 8 PIN + FERRITE	1	872540
28	FTDI DISPLAY TOUCH BOARD	1	852529
29	DISPLAY TOUCH 5" DLC0500HZR-T-17	1	852532
30	GROUND CABLE	1	800090/E
31	WASHER M3	3	800041
32	M3 BRUSSER NUT	3	800056/O
33	SCREW M2,5X8 ZN TX10	4	872478
34	RUBBER SUPPORT	2	800016
35	GASKET	2	872524
	LABEL	1	818006/SW
	CAVO 3x0,75 H05VVF 2mt. SCHUKO	1	800620

ESPLOSO KDS-PLxx:

KDS-PL3 135003/ESD - KDS-PL6 135006/ESD – KDS-PL10 135010/ESD – KDS-PL15 135015/ESD – KDS-PL20S 135020S/ESD

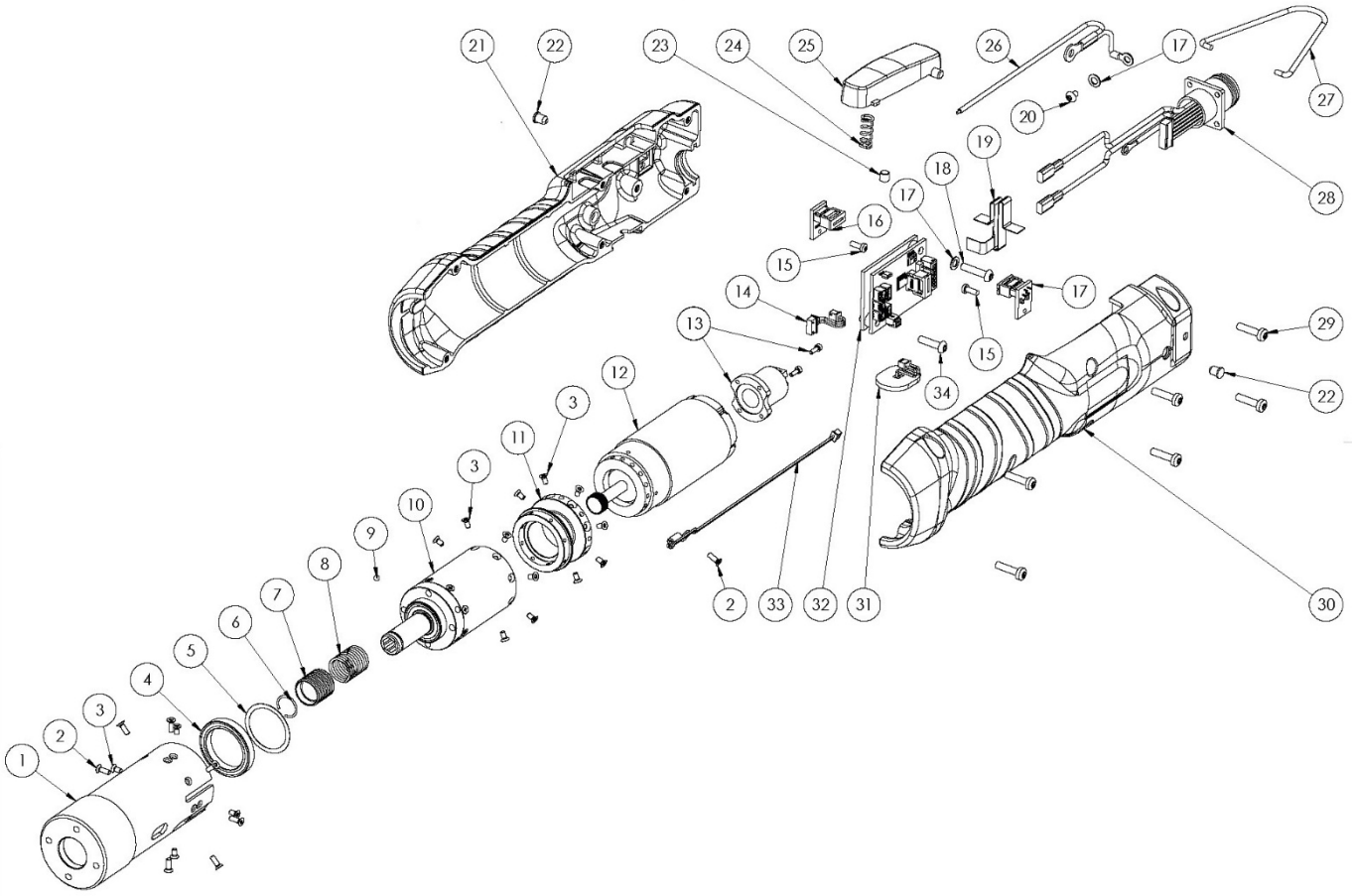

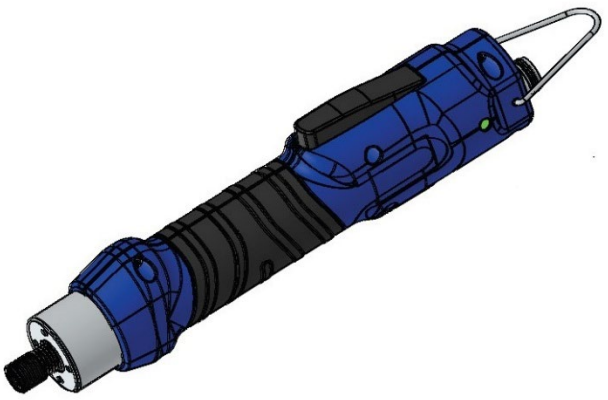

PARTI DI RICAMBIO KDS-PLxx:

KDS-PL3 135003/ESD - KDS-PL6 135006/ESD – KDS-PL10 135010/ESD – KDS-PL15 135015/ESD – KDS-PL20S 135020S/ESD

NUM. ART.	DESCRIZIONE		CODICE	QUANTITÀ
1	PORTAMOTORE	KDS PL3	234505/TD3	1
		KDS PL 6-10-15	234505/TD	1
		KDS PL20S	234505-TD20	1
2	VITE M2X6MM TX6		231527	9
3	VITE M2X4MM TX6		231531	19
4	CUSCINETTO		231533	1
5	RONDELLA TRASDUTTORE		231532	1
6	ANELLO		200007	1
7	ANELLO FERMASFERE		230020/1	1
8	MOLLA		230021	1
9	SFERA D.2,5MM		219817	1
10	RIDUTTORE	KDS PL3	231510/3D	1
		KDS PL6	231510/6D	
		KDS PL10	231510/D	1
		KDS PL15	231510/15DR	1
		KDS PL20S	231510/20D	1
11	TRASDUTTORE		231522	1
12	MOTORE	KDS PL3	231509/3L	1
		KDS PL 6-10	231509/L	1
		KDS PL15	231509/15L	1
		KDS PL20S	231509/L	1
13	ENCODER		231528/M-128-2,5	1
14	CABLAGGIO ENCODER KDS		231536	1
15	VITE ZN ECOSIN 2.2X6		231538	2
16	SCHEDA LED KDS		852535	2
17	RONDELLA DENTELLATA		800041	3
18	VITE M3X14		231545	1
19	PCB FLEX		852537	1
20	VITE M2,5X4		872427	1
21	HOUSING BOTTOM FOR KDS-XX/D		231550/ESD	1
22	GUIDA LED		231553	2
23	MAGNETE LEVA		231540	1
24	MOLLA LEVA		221061	1
25	LEVA KDS-XX/D		231552/ESD	1
26	CAVO TERRA KDS		231546	1
27	GANCIO		200060/N	1
28	CONN. AVVITATORE		201667	1
29	VITE ZN ECOSIN M3X10 TX10		231539	6
30	HOUSING TOP FOR KDS-XX/D		231551/ESD	1
31	PULSANTE REVERSE KDS		231535	1
32	SCHEDA AVVIT/TRASD		852528	1
33	SENSORE TEMPERATURA TRASDUTTORE		231534/D	1
34	VITE M3X12		231534/D	1

ESPLOSO KDS-PLxxPS:

KSD-PL3/6/10/15PS PUSH TO START

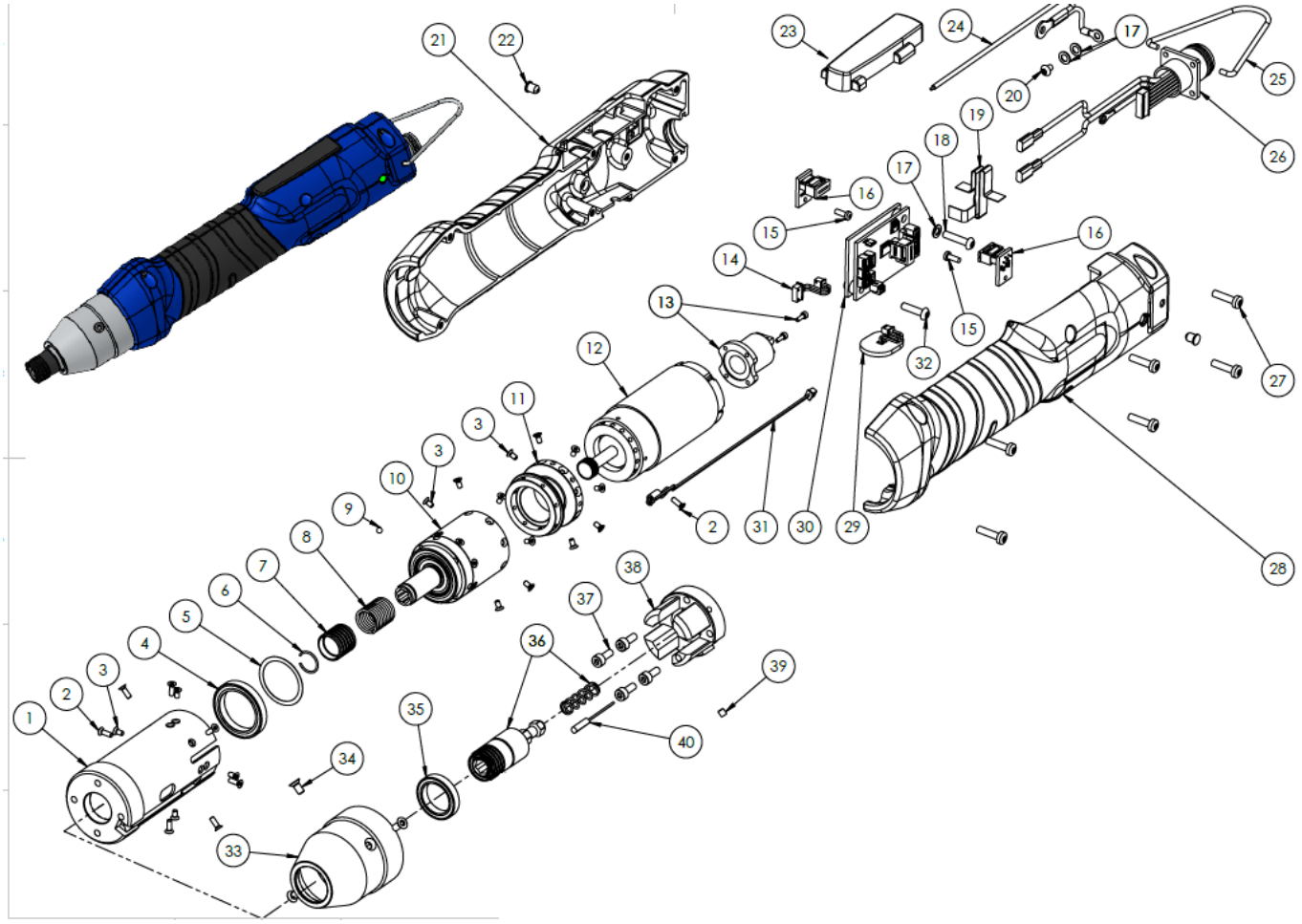

PARTI DI RICAMBIO KDS-PLxxPS:

KSD-PL3/6/10/15PS PUSH TO START

NUM. ART.	DESCRIZIONE	CODICE	
1	PORTAMOTORE TRASD PLUTO 6-10-15 D PS/LED	234505/TDPS	
2	VITE M2X6MM TX6	231527	
3	VITE M2X4MM TX6	231531	
4	CUSCINETTO	231533	
5	RONDELLA TRASDUTTORE	231532	
6	ANELLO	200007	
7	ANELLO FERMASFERE	230020/1	
8	MOLLA D10	230021	
9	SFERA D.2,5MM	219817	
10	RIDUTTORE	KDS PL3	231510/3D
		KDS PL6	231510/6D
		KDS PL10	231510/D
		KDS PL15	231510/15DR
11	TRASDUTTORE	231522/E	
12	MOTORE	KDS PL3	231509/3L
		KDS PL 6-10	231509/L
		KDS PL15	231509/15L
13	ENCODER MAGNETIC 128CPR 2,5MM KDS-PL	231528/M-128-2,5	
14	CABLAGGIO ENCODER KDS	231536	
15	VITE ZN ECOSIN 2.2X6	231538	
16	SCHEDA LED KDS	852535	
17	RONDELLA DENTELLATA	800041	
18	VITE M3X14	231545	
19	PCB FLEX	852537	
20	VITE M2,5X4 TX8	872487	
21	HOUSING BOTTOM (PCB) FOR KDS-XX/D	231550/ESD	
22	GUIDA LED	231553	
23	COPRI TASTO KDS SPINTA	231552-PS	
24	CAVO TERRA KDS	231546	
25	GANCIO/HOOK	200060/N	
26	CONN. AVVITATORE	201667	
27	VITE ZN ECOSIN M3X10 TX10	231539	
28	HOUSING TOP FOR KDS-XX/D	231551/ESD	
29	PULSANTE REVERSE KDS	231535	
30	SCHEDA AVVIT/TRASD	852528	
31	SENSORE TEMPERATURA TRASDUTTORE	231534	
32	VITE M3X12	231547	
33	COVER KDS SPINTA PER CUSCINETTO	234554/C/KDS	
34	BN4851 VITE TSP M3X6 TX10 ZN	801002	
35	CUSCINETTO INOX SPINTA DI15-DE21 H4	234557/C	
36	INSERTO PLUTO SPINTA ASSEMBLATO	234559/KIT	
37	VITE M3 X 8	231508	
38	SUPPORTO SENSORE SPINTA KDS-PL PS	234553/KDS	
39	GRANO M3X3	200039	
40	SENSORE MAGNETICO MK20/2-B-500W	251153	

ESPLOSO KDS-PLxxP

KDS 3/6/10/15/20S P (PISTOL)

KDS-PL3P 135004/ESD - KDS-PL6P 135007/ESD – KDS-PL10P 135011/ESD – KDS-PL15P 135016/ESD – KDS-PL20S/P 135020S/P

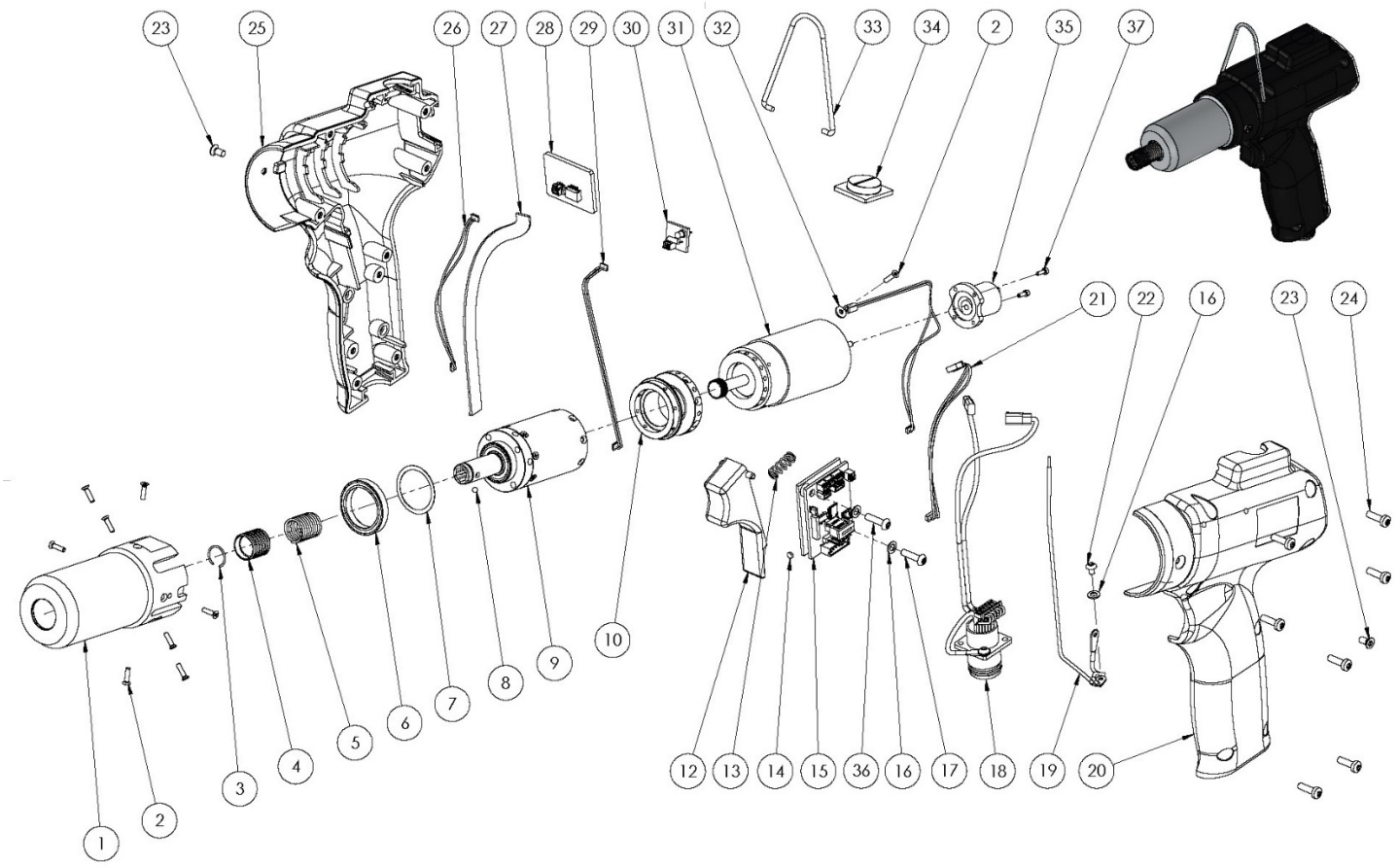

PARTI DI RICAMBIO KDS-PLxxP

KDS 3/6/10/15/20S P (PISTOL)

NUM. ARTI.	DESCRIZIONE		CODICE	QUANTITÀ
1	PORTAMOTORE	KDSPLP3	234505/TP3	1
		KDSPLP6-10-15	234505/TP	
		KDSPLP20S	234505/TP20	
2	VITE M2X8MM		231554	11
3	ANELLO		200007	1
4	ANELLO FERMASFERE		230020/1	1
5	MOLLA		230021	1
6	CUSCINETTO		231533	1
7	RONDELLA TRASDUTTORE		231532	1
8	SFERA D.2,5MM		219817	1
9	RIDUTTORE	KDS-PL3P	231510/3D	1
		KDS-PL6P	231510/6D	
		KDS-PL10P	231510/D	
		KDS-PL15P	231510/15DR	
		KDS-PL20SP	231510/20D	
10	TRASDUTTORE		231522 /E	1
11	VITE M2X4MM TX6		231531	16
12	LEVA START PULSANTE KDS-XXP		231563/ESD	1
13	MOLLA LEVA		221061	1
14	MAGNETE D3X1.5MM LEVA		231540/P	1
15	SCHEDA AVVITATORE		852528/P	1
16	RONDELLA DENTELLATA		800041	3
17	VITE M3X12		231547	1
18	CONN PISTOLA M16 10PIN		201667/P	1
19	CABLAGGIO TERRA KDS-P		231546/P	1
20	HOUSING TOP FOR KDS-XXP		231561/ESD	1
21	CABLAGGIO ENCODER KDS		231536/L	1
22	VITE M2,5x4 TX8		872487	2
23	VITE M3 X 6		801002	2
24	VITE ZN ECOSIN M3X10 TX10		231539	7
25	HOUSING BOTTOM (PCB) FOR KDS-		231560/ESD	1
26	PICOBLADE DOPPIO 2P PER		231558	1
27	PIATTINA PER 231535-P		231556	1
28	PULSANTE REVERSE +LED KDS		231535-P	1
29	PICOBLADE 2 FILI PER LED 852538		231557	1
30	SCHEDA LED BIANCO FRONTALE		852538	1
31	MOTORE	KDS-PL3P	231509/3L	1
		KDS-PL6-10P	231509/L	
		KDS-PL15P	231509/15L	
		KDS-PL20SP	231509/L	
32	SENSORE TEMPERATURA		231534/D	1
33	GANCIO		200060/N	1
34	PIASTRINA CHIUSURA CONNETTORE		231562/ESD	1
35	ENCODER		231528/M-128-2,5	1
36	VITE M3X12		231547	1

ESPLOSO KDS-PLxxCA:

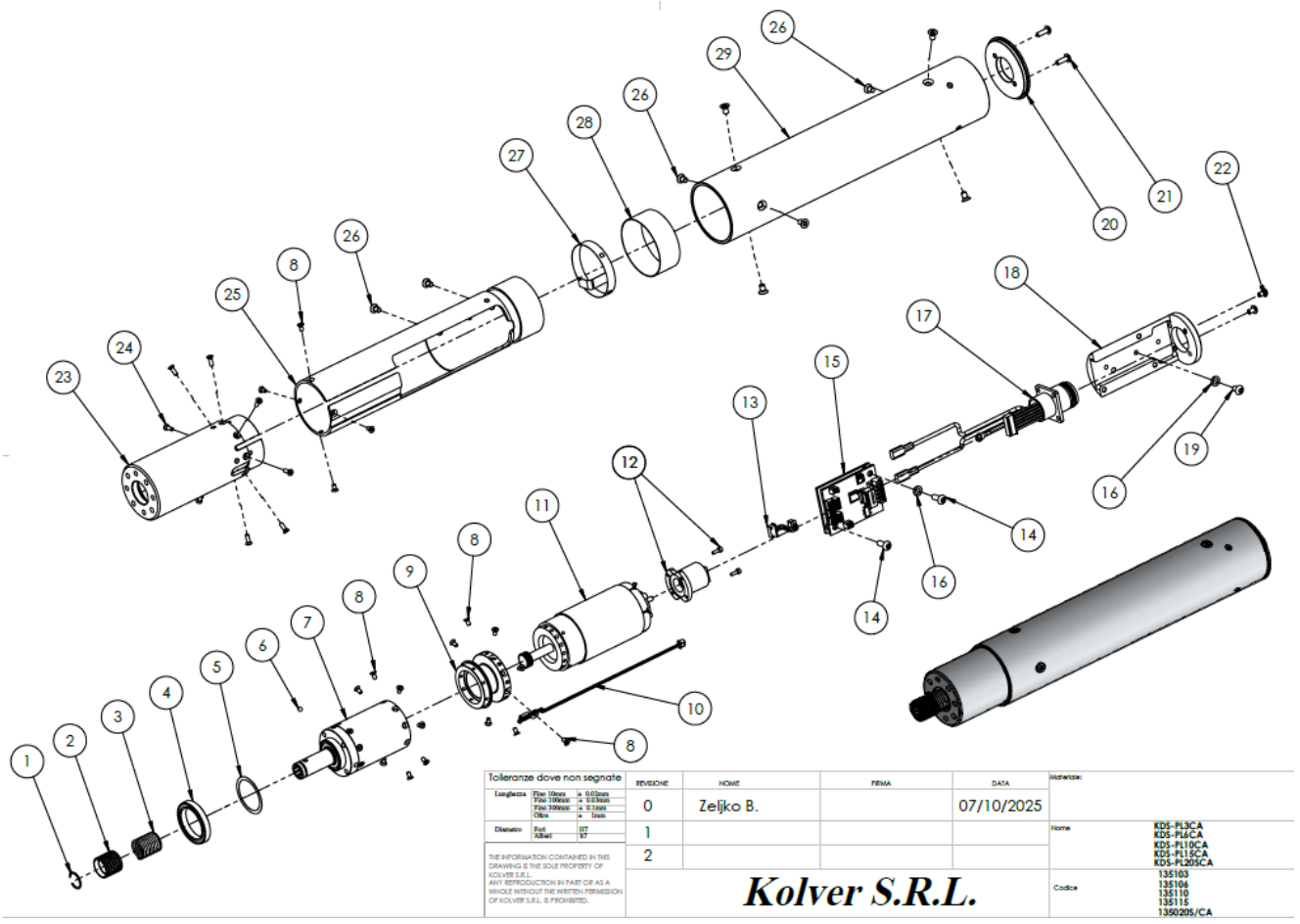

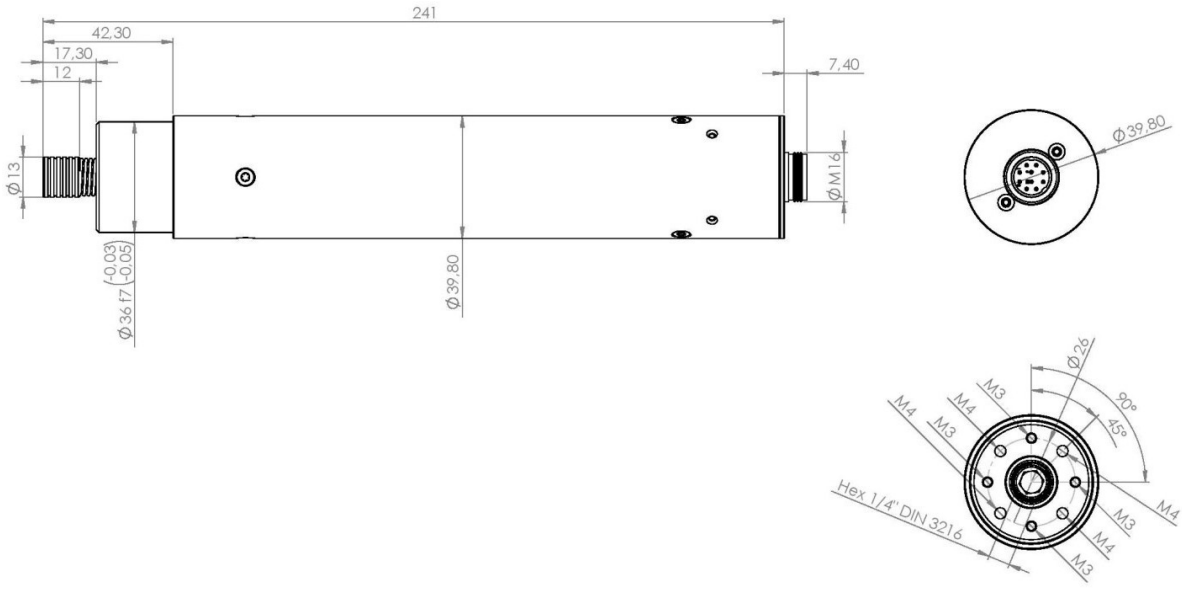

PARTI DI RICAMBIO KDS-PLxxCA:

Pos.	Descrizione		Codice	Qtà
1	ANELLO		200007	1
2	ANELLO FERMASFERE		230020/1	1
3	MOLLA D10		230021	1
4	CUSCINETTO		231533	1
5	RONDELLA TRASDUTTORE		231532	1
6	SFERA D.2,5MM		219817	1
7	RIDUTTORE	KDS PL3	231510/3D	1
		KDS PL6	231510/6D	
		KDS PL10	231510/D	
		KDS PL15	231510/15DR	
		KDS PL20S	231510/20D	
8	VITE M2X4MM TX6		231531	15
9	TRASDUTTORE		231522 /E	1
10	SENSORE TEMPERATURA TRASDUTTORE		231534/D	1
11	MOTORE	KDS PL3	231509/3L	1
		KDS PL6/10	231509/L	
		KDS PL15	231509/15L	
		KDS PL20S	231509/L	
12	ENCODER		231528/M-128-2,5	1
13	CABLAGGIO ENCODER KDS		231536	1
14	VITE M3X12 TESTA BOTTONE ZN TX10		231547	2
15	SCHEDA AVVITATORE		852528	1
16	RONDELLA DENTELLATA		800041	3
17	CONN. AVVITATORE		201667	1
18	SUPPORTO SCHEDA PLUTO		231523	1
19	VITE M3 X 5 TESTA BOTTONE ZN TX10		872444	1
20	COPERCHIO		231526	1
21	VITE M2,5X8 TX8 T BOTTONE ZN TX8		872478	2
22	VITE M2,5X4 TX8 T BOTTONE ZN TX8		872487	2
23	PORTAMOTORE	KDS PL3CA	234505/TCA3	1
		KDSPL 6/10/15/CA	234505/TCA	
		KDS PL20SCA	234505/TCA20	
24	VITE M2X6MM TX6		231527	9
25	CANNOTTO PER FISSAGGIO SUPPORTO SCHEDA PLUTO		231524	1
26	VITE M3X5 TX10		801003	9
27	PCB FLEX LED AVV/CA TRASDUTTORE		852531	1
28	TUBO IN PVC PER LED SU KDS-XXCA		231537	1
29	TUBO ESTERNO	KDS-PL3CA	231525/3	1
		KDS-PL6/10/15/20SCA	231525	

ESPLOSO KDS-PLxxCA/FN:

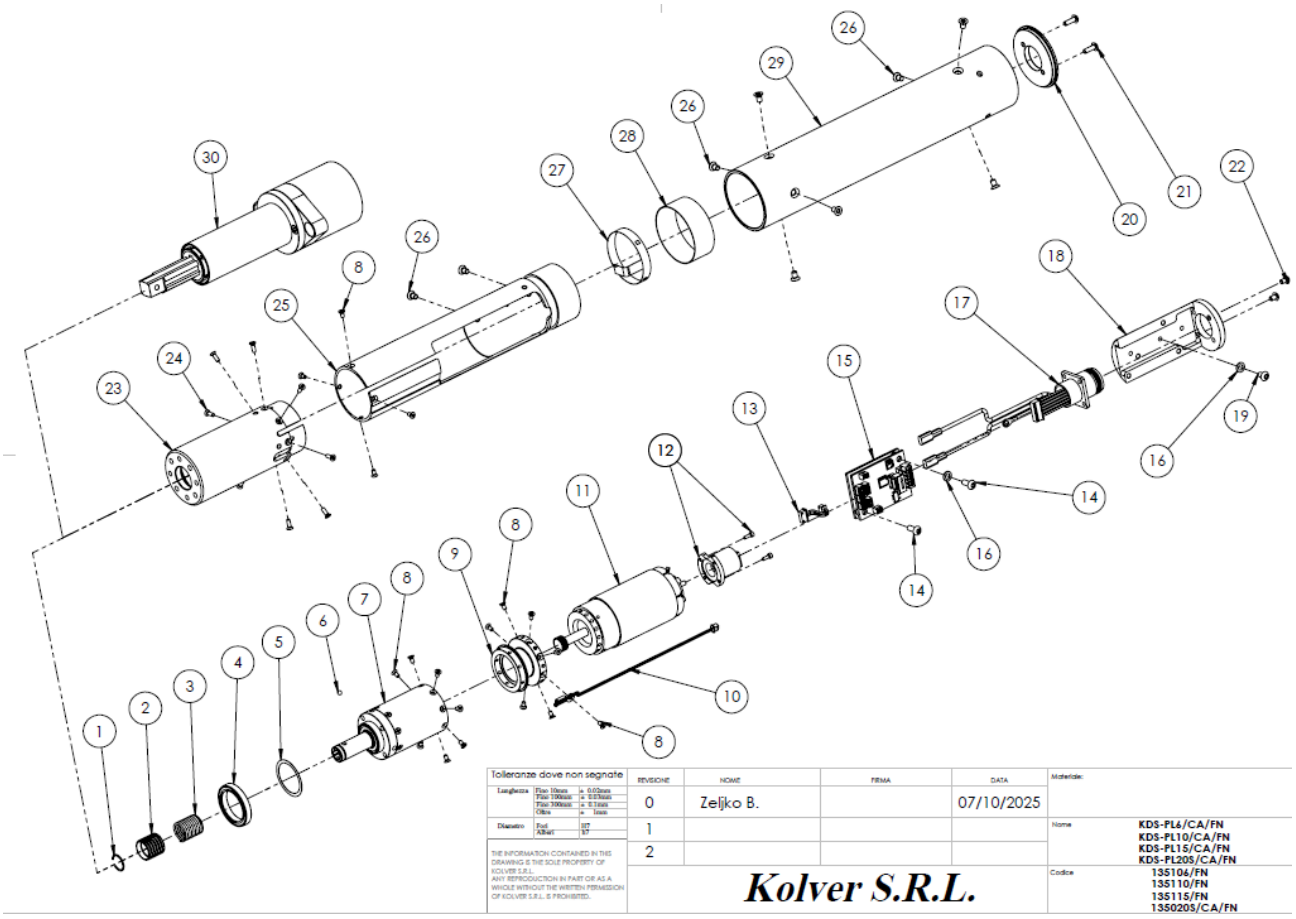

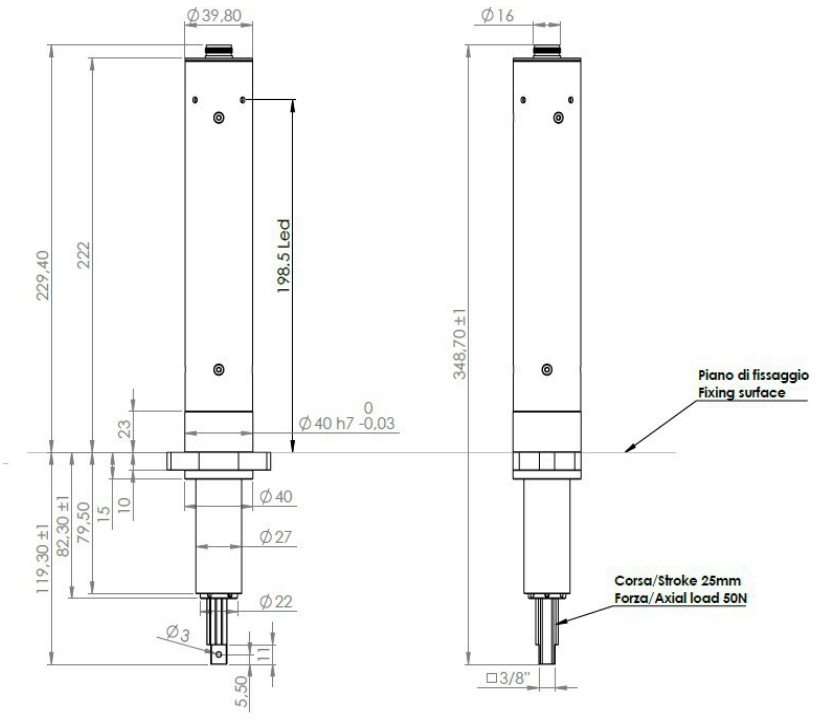

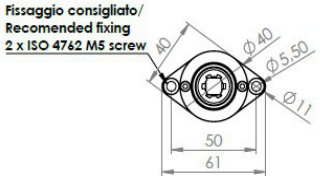

PARTI DI RICAMBIO KDS-PLxxCA/FN:

Pos.	Descrizione		Codice	Qtà
1	ANELLO		200007	1
2	ANELLO FERMASFERE		230020/1	1
3	MOLLA D10		230021	1
4	CUSCINETTO		231533	1
5	RONDELLA TRASDUTTORE		231532	1
6	SFERA D.2,5MM		219817	1
7	RIDUTTORE	KDS PL 6/10	231510/D	1
		KDS PL15	231510/15DR	1
		KDS PL20S	231510/20D	1
8	VITE M2X4MM TX6		231531	20
9	TRASDUTTORE		231522 /E	1
10	SENSORE TEMPERATURA TRASDUTTORE		231534	1
11	MOTORE	KDS PL6/10CA	231509/L	1
		KDS PL15CA	231509/15L	1
		KDS PL20SCA	231509/L	1
12	ENCODER		231528/M-128-2,5	1
13	CABLAGGIO ENCODER KDS		231536	1
14	VITE M3X12 TESTA BOTTONE ZN TX10		231547	2
15	SCHEDA AVVITATORE		852528	1
16	RONDELLA DENTELLATA		800041	2
17	CONN. AVVITATORE		201667	1
18	SUPPORTO SCHEDA PLUTO		231523	1
19	VITE M3 X 5 TESTA BOTTONE ZN TX10		872444	1
20	COPERCHIO		231526	1
21	VITE M2,5X8 TX8 T BOTTONE ZN TX8		872478	2
22	BN6404 VITE M2,5X4 TX8 T BOTTONE ZN TX8		872487	2
23	PORTAMOTORE	KDSPL 6/10/15/CA	234505/TCA	1
		KDS PL20SCA	234505/TCA20	1
24	VITE M2X6MM TX6		231527	8
25	CANNOTTO PER FISSAGGIO SUPPORTO SCHEDA PLUTO		231524	1
26	VITE M3X5 TX10		801003	9
27	PCB FLEX LED AVV/CA TRASDUTTORE		852531	1
28	TUBO IN PVC PER LED SU KDS-XXCA		231537	1
29	TUBO ESTERNO		231525	1
30	KIT COMPENSATORE FN2	KDSPL 6/10/15/CA	800400	1
		KDS PL20SCA	800400/20S	1

ESPLOSO KDS-PLxxCA/FN/1-4

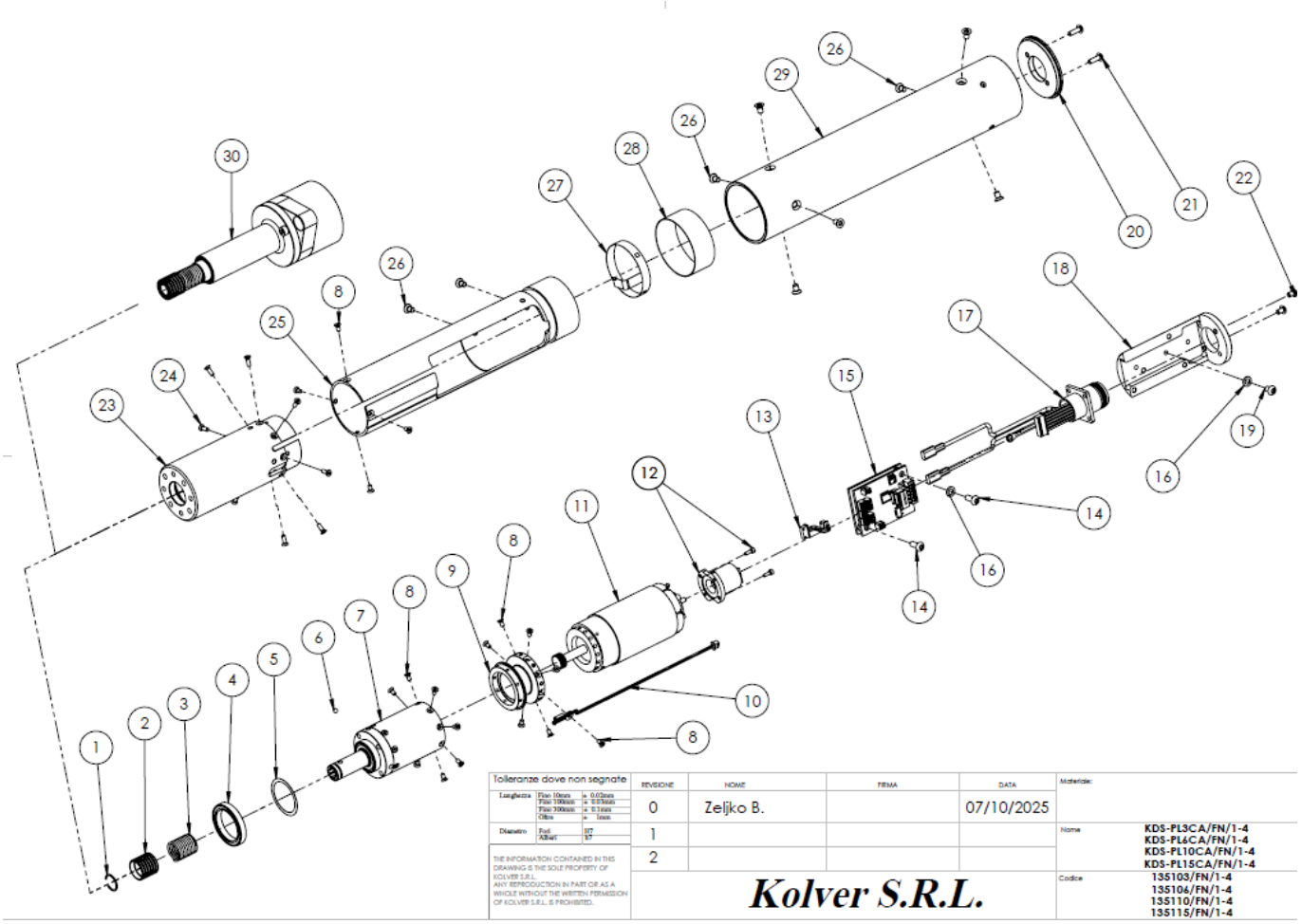



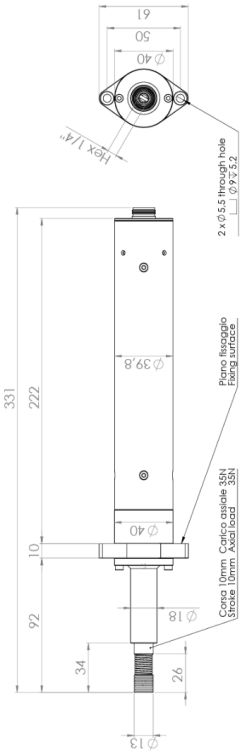

PARTI DI RICAMBIO KDS-PLxxCA/FN/1-4:

Pos.	Descrizione		Codice	Qtà
1	ANELLO		200007	1
2	ANELLO FERMASFERE		230020/1	1
3	MOLLA D10		230021	1
4	CUSCINETTO		231533	1
5	RONDELLA TRASDUTTORE		231532	1
6	SFERA D.2,5MM		219817	1
7	RIDUTTORE	KDS PL3	231510/3D	1
		KDS PL 6/10	231510/D	1
		KDS PL15	231510/15DR	1
8	VITE M2X4MM TX6		231531	20
9	TRASDUTTORE		231522 /E	1
10	SENSORE TEMPERATURA TRASDUTTORE		231534	1
11	MOTORE	KDS PL3CA	231509/3L	1
		KDS PL6/10CA	231509/L	1
		KDS PL15CA	231509/15L	1
12	ENCODER		231528/M-128-2,5	1
13	CABLAGGIO ENCODER KDS		231536	1
14	VITE M3X12 TESTA BOTTONE ZN TX10		231547	2
15	SCHEDA AVVITATORE		852528	1
16	RONDELLA DENTELLATA		800041	2
17	CONN. AVVITATORE		201667	1
18	SUPPORTO SCHEDA PLUTO		231523	1
19	VITE M3 X 5 TESTA BOTTONE ZN TX10		872444	1
20	COPERCHIO		231526	1
21	VITE M2,5X8 TX8 T BOTTONE ZN TX8		872478	2
22	VITE M2,5X4 TX8 T BOTTONE ZN TX8		872487	2
23	PORTAMOTORE	KDSPL 3CA	234505/TCA3	1
		KDSPL 6/10/15/CA	234505/TCA	1
24	VITE M2X6MM TX6		231527	8
25	CANNOTTO PER FISSAGGIO SUPPORTO SCHEDA		231524	1
26	VITE M3X5 TX10		801003	9
27	PCB FLEX LED AVV/CA TRASDUTTORE		852531	1
28	TUBO IN PVC PER LED SU KDS-XXCA		231537	1
29	TUBO ESTERNO		231525	1
30	KIT COMPENSATORE 1-4	KDSPL 3CA	800409	1
		KDSPL 6/10/15/CA	800409/3	

ESPLOSO KDS-MT1.5:

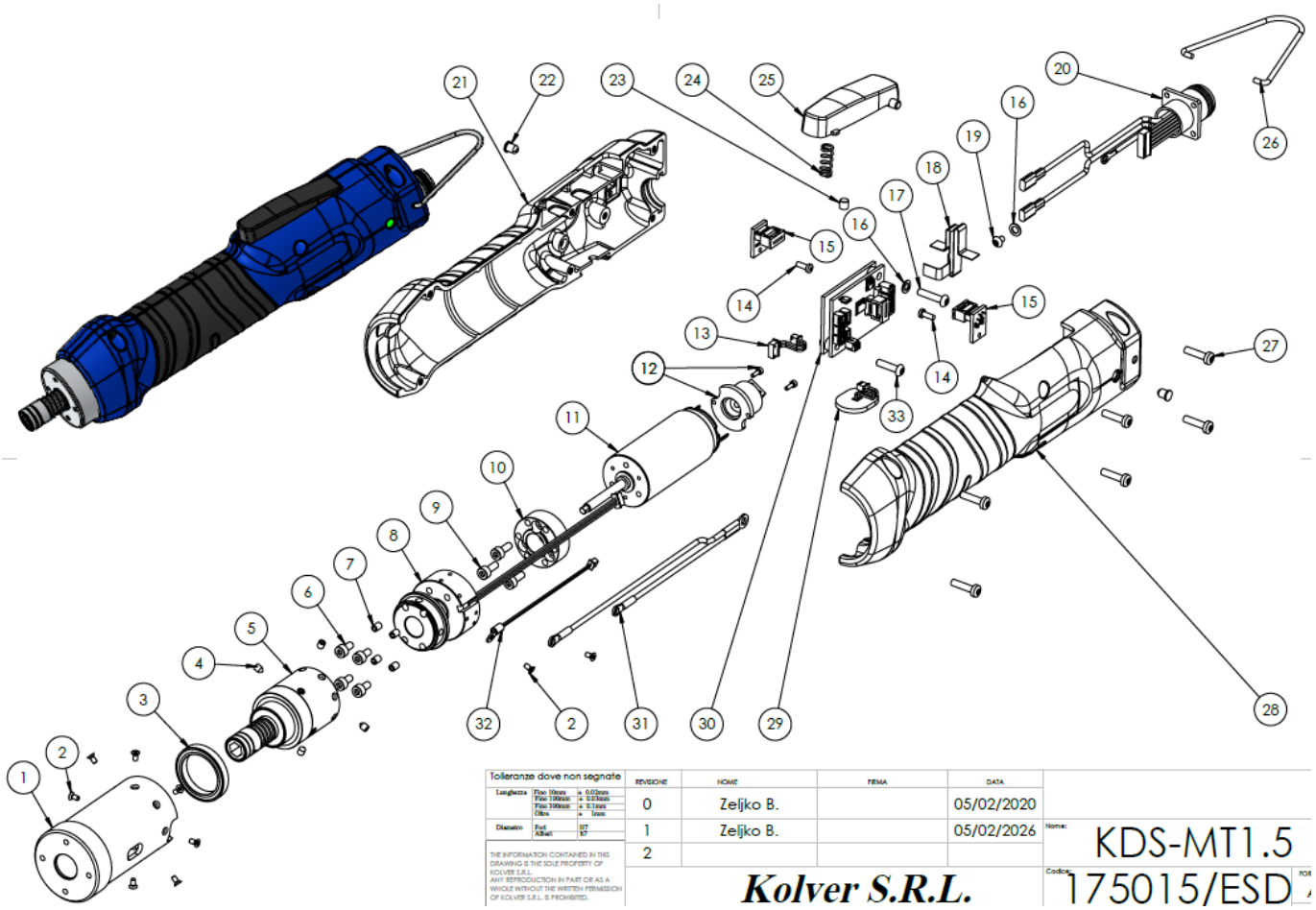

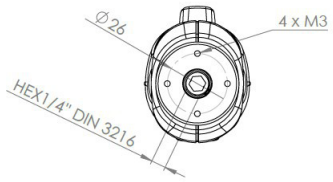

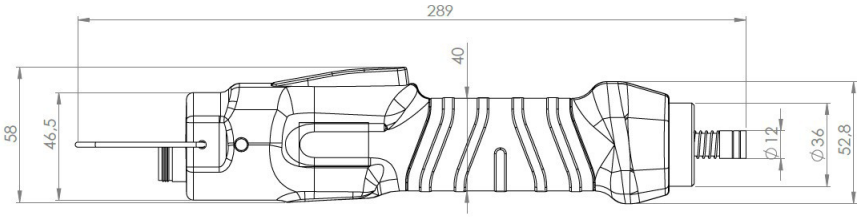

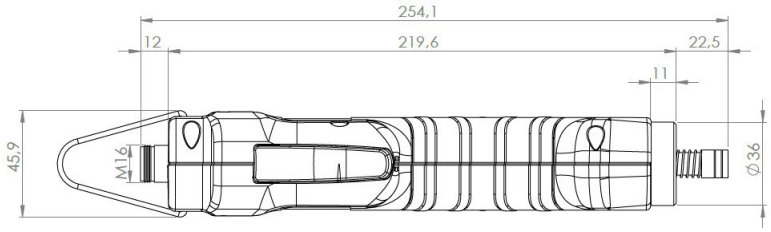

PARTI DI RICAMBIO KDS-MT1.5:

Pos.	DESCRIZIONE	Codice	Qtà
1	PORTAMOTORE TRASDUTTORE KDS MT15	234504-TD	1
2	VITE M2X4MM TX6	231531	8
3	CUSCINETTO	231533	1
4	GRANO A PUNTA M3X4	895013	4
5	GRUPPO RIDUZIONE KDS-MT1.5	250040/TMT	1
6	VITE M3 X 6	231504	4
7	GRANO M4X4	895014	4
8	TRASDUTTORE KDS MT15	210050-T	1
9	VITE M3 X 8	231508	3
10	FLANGIA KDS-MT	210050/F	1
11	MOTORE KDS-MT1.5	231509/2LF	1
12	ENCODER MITO	234530/M-8-2,5-MT	1
13	CABLAGGIO ENCODER KDS	231536	1
14	VITE ZN ECOSIN 2.2X6	231538	2
15	2PZ SCHEDE LED RGB KDS /D TOP E BOTTOM	852535	1
16	RONDELLA DENTELLATA	800041	3
17	VITE M3X14	231545	1
18	PCB FLEX	852537	1
19	VITE M2,5X4 TX8	872487	1
20	CONN. AVVITATORE	201667	1
21	HOUSING BOTTOM (PCB) FOR KDS-XX/D	231550/ESD	1
22	GUIDA LED	231553	2
23	MAGNETE LEVA	231540	1
24	MOLLA LEVA	221061	1
25	LEVA FOR KDS-XX/D	231552/ESD	1
26	GANCIO/HOOK	200060/N	1
27	VITE ZN ECOSIN M3X10 TX10	231539	6
28	HOUSING TOP FOR KDS-XX/D	231551/ESD	1
29	PULSANTE REVERSE KDS	231535	1
30	SCHEDA AVVIT/TRASD	852528	1
31	CAVO TERRA KDS-MT-D	231546-MT	1
32	SENSORE TEMPERATURA TRASDUTTORE	231534	1
33	BN6404 VITE M3X12 TESTA BOTTONE ZN TX10	231547	1

ESPLOSO KDS-MT1.5PS:

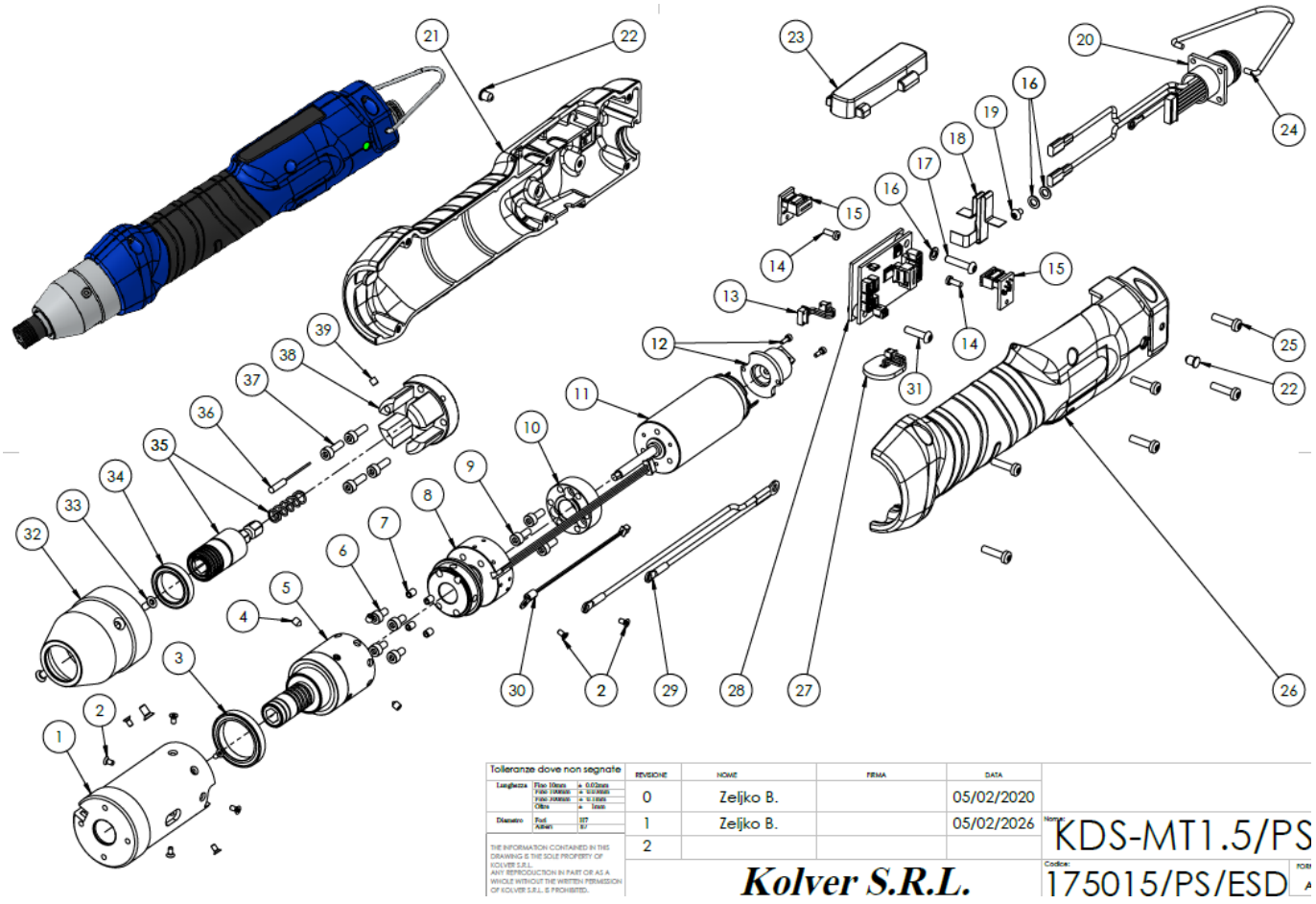

PARTI DI RICAMBIO KDS-MT1.5PS:

Pos.	DESCRIZIONE	Codice	Qtà
1	PORTAMOTORE TRASDUTTORE KDS MT15	234504-TDPS	1
2	VITE M2X4MM TX6	231531	10
3	CUSCINETTO	231533	1
4	GRANO A PUNTA M3X4	895013	1
5	GRUPPO RIDUZ. MITO15 COMPLETO	250040/TMT	1
6	VITE M3 X 6	231504	4
7	GRANO M4X4	895014	4
8	TRASDUTTORE KDS MT15	210050-T	1
9	BN272 VITE M3 X 8 BRUGOLA BRUNITA TCEI	231508	3
10	FLANGIA KDS-MT	210050/F	1
11	MOTORE KDS-MT1.5	231509/2LF	1
12	ENCODER MAGNETIC MITO	234530/M-8-2,5-MT	1
13	CABLAGGIO ENCODER KDS	231536	1
14	VITE ZN ECOSIN 2.2X6	231538	2
15	2PZ SCHEDE LED RGB KDS /D T	852535	1
16	RONDELLA DENTELLATA	800041	3
17	VITE M3X14	231545	1
18	PCB FLEX	852537	1
19	VITE M2,5X4 TX8	872487	1
20	CONN. AVVITATORE	201667	1
21	HOUSING BOTTOM (PCB) FOR KDS-XX/D	231550/ESD	1
22	GUIDA LED	231553	2
23	COPRI TASTO KDS SPINTA	231552-PS	1
24	GANCIO/HOOK	200060/N	1
25	VITE ZN ECOSIN M3X10 TX10	231539	6
26	HOUSING TOP FOR KDS-XX/D	231551/ESD	1
27	PULSANTE REVERSE KDS	231535	1
28	SCHEDA AVVIT/TRASD	852528	1
29	CAVO TERRA KDS-MT-D	231546-MT	1
30	SENSORE TEMPERATURA TRASDUTTORE	231534	1
31	VITE M3X12	231547	1
32	COVER KDS SPINTA PER CUSCINETTO	234554/C/KDS	1
33	BN4851 VITE TSP M3X6 TX10 ZN	801002	3
34	CUSCINETTO INOX SPINTA DI15-DE21 H4	234557/C	1
35	INSERTO PLUTO SPINTA ASSEMBLATO	234559/KIT	1
36	SENSORE MAGNETICO MK20/2-B-500W	251153	1
37	BN272 VITE TCEI 8.8 M3X10	240005	4
38	SUPPORTO SENSORE SPINTA KDS-PL PS	234553/KDS	1
39	GRANO M3X3	200039	1

ESPLOSO KDS-MT1.5P:

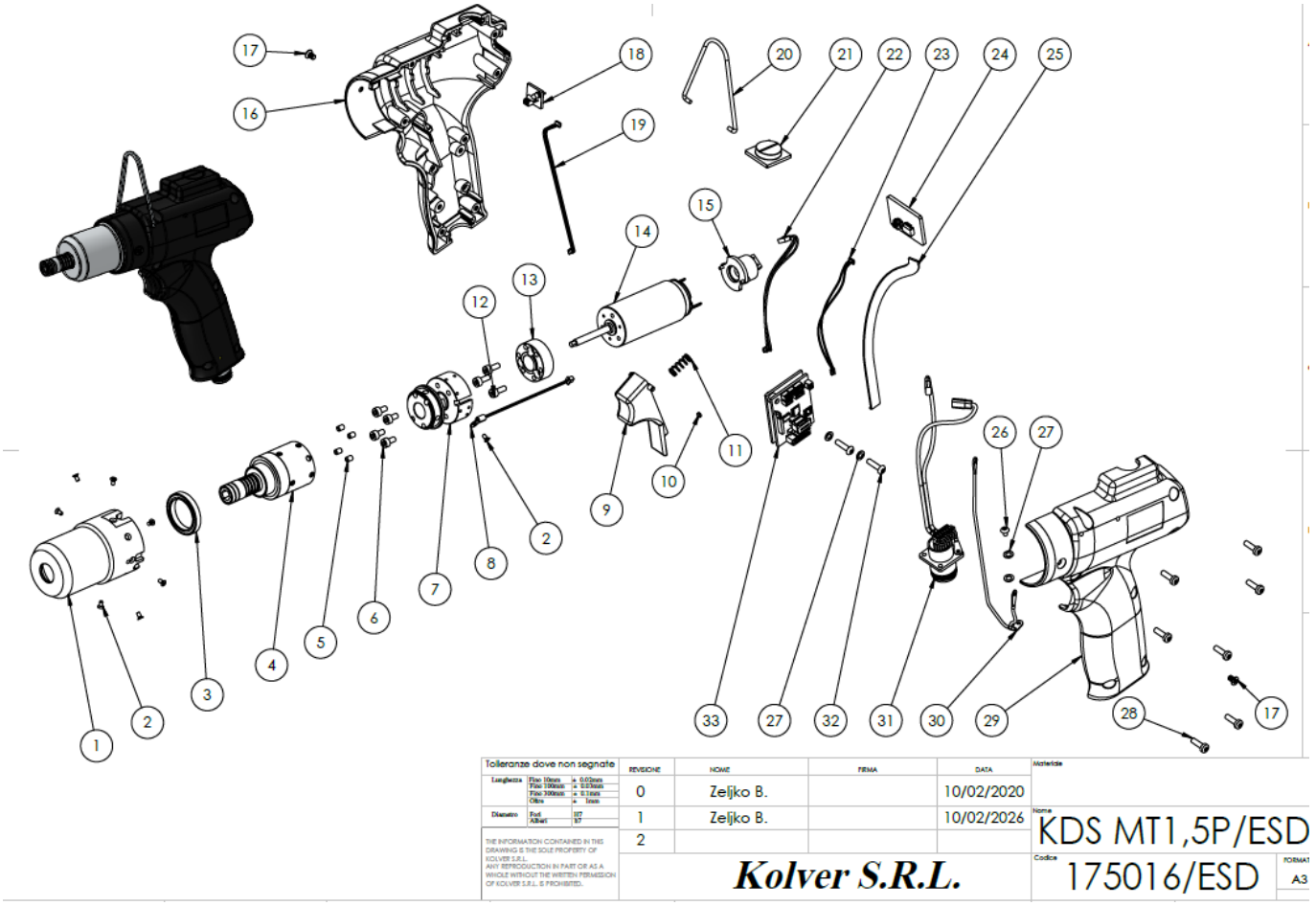

Tolleranze dove non segnate	REVISIONE	NOME	FIRMA	DATA	Materiale
Lunghezza Fino 10mm ± 0.02mm; Fino 100mm ± 0.07mm; Fino 300mm ± 0.1mm; Oltre ± 1mm	0	Zeljko B.		10/02/2020	
Diametro Fori H7; Alberi h7	1	Zeljko B.		10/02/2026	Nome KDS MT1,5P/ESD
THE INFORMATION CONTAINED IN THIS DRAWING IS THE SOLE PROPERTY OF KOLVER S.R.L. ANY REPRODUCTION IN PART OR AS A WHOLE WITHOUT THE WRITTEN PERMISSION OF KOLVER S.R.L. IS PROHIBITED.	2				Codice 175016/ESD FORMAT A3
		Kolver S.R.L.			

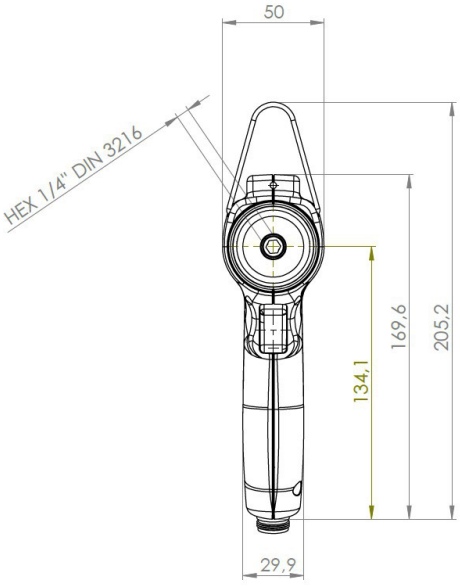

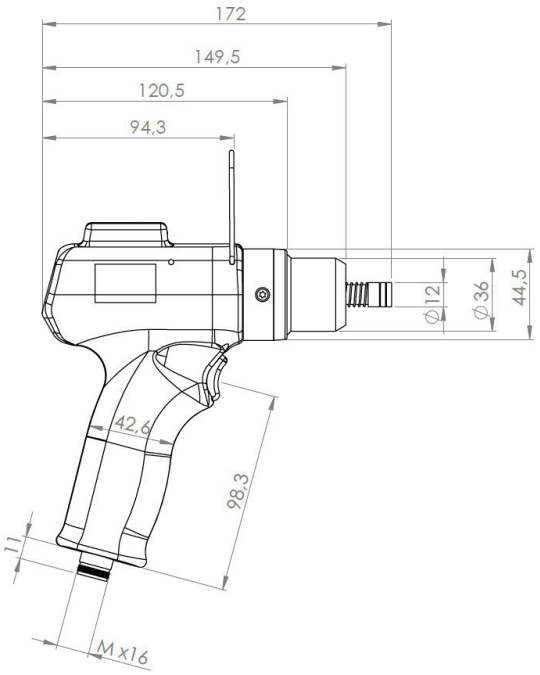

PARTI DI RICAMBIO KDS-MT1.5P:

Pos.	Descrizione	Codice	Qtà
1	PORTAMOTORE TRASD KDS-MT1.5P	234505-TPMT	1
2	BN4851 M2X4MM TX6	231531	9
3	CUSCINETTO	231533	1
4	GRUPPO RIDUZIONE KDS-MT1.5	250040/TMT	1
5	GRANO M4X4	895014	4
6	VITE M3 X 6	231504	4
7	TRASDUTTORE KDS MT15	210050-TE	1
8	SENSORE TEMPERATURA TRASDUTTORE	231534	1
9	LEVA START PULSANTE KDS-XXP	231563/ESD	1
10	MAGNETE D3X1.5mm	231540/P	1
11	MOLLA LEVA	221061	1
12	VITE M3 X 8	231508	3
13	FLANGIA KDS-MT	210050/F	1
14	MOTORE KDS-MT1.5	231509/2LF	1
15	ENCODER MAGNETIC MITO	231528/M-128-2,5MT	1
16	HOUSING BOTTOM (PCB) FOR KDS-XXP	231560/ESD	1
17	BN4851 VITE TSP M3X5	801003	2
18	SCHEDA LED BIANCO FRONTALE KDS	852538	1
19	PICOBLADE DOPPIO PER LED 852538 KDSXX/P 150MM	231557	1
20	GANCIO/HOOK	200060	1
21	PIASTRINA CHIUSURA CONNETTORE	231562/ESD	1
22	CABLAGGIO ENCODER KDS PISTOLA 9 mm	231536/L	1
23	PICOBLADE DOPPIO 2P PER KDSXX/P 100MM	231558	1
24	PULSANTE REVERSE +LED KDS PISTOLA	231535-P	1
25	PIATTINA CON SCHEDA LED 231535/P KDSXX/P	231556	1
26	VITE M2,5X4 TX8	872487	1
27	RONDELLA DENTELLATA	800041	4
28	VITE ZN ECOSIN M3X10 TX10	231539	7
29	HOUSING TOP FOR KDS-XXP	231561/ESD	1
30	CABLAGGIO TERRA^KDS MT1.5P 175016 REV1	231546/P	1
31	CONN. PISTOLA M16 10 PIN	201667/P	1
32	VITE M3X12	231547	1
33	SCHEDA AVVITATORE	852528/P	1

ESPLOSO KDS-MT1.5CA:

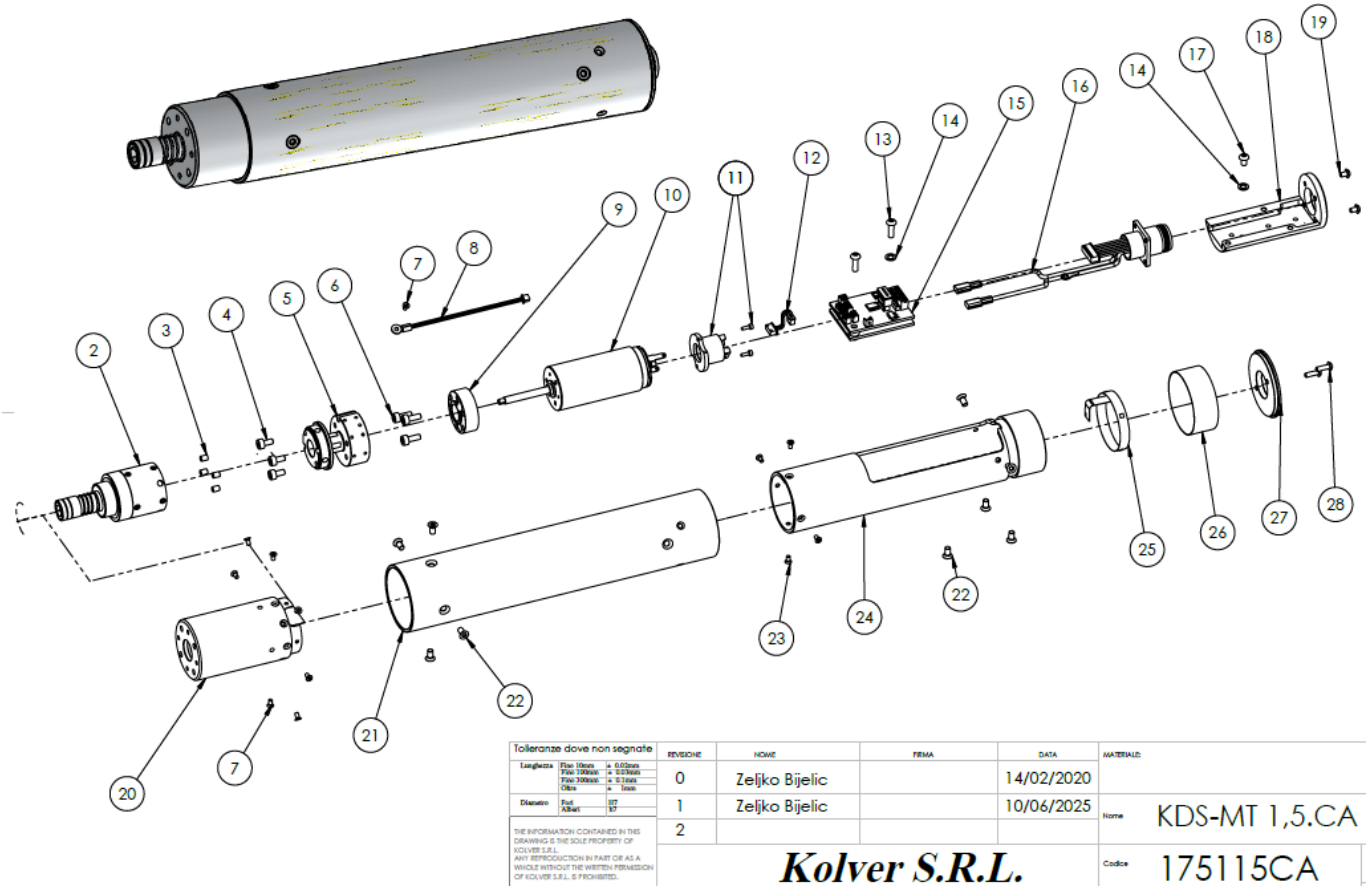

PARTI DI RICAMBIO KDS-MT1.5CA:

Pos.	Descrizione	Codice	Qtà
1	CUSCINETTO	231533	1
2	GRUPPO RIDUZIONE KDS-MT1.5	250040/TMT	1
3	GRANO M4X4	895014	4
4	VITE M3 X 6	231504	4
5	TRASDUTTORE KDS MT15	210050-T	1
6	VITE M3 X 8	231508	3
7	VITE M2X4MM TX6	231531	9
8	SENSORE TEMPERATURA TRASDUTTORE	231534/MT	1
9	FLANGIA KDS-MT	210050/F	1
10	MOTORE KDS-MT1.5	231509/2LF	1
11	ENCODER MAGNETIC MITO	234530/M-8-2,5-MT	1
12	CABLAGGIO ENCODER KDS	231536	1
13	BN6404 VITE M3X12 TESTA BOTTONE ZN TX10	231547	2
14	RONDELLA DENTELLATA	800041	2
15	SCHEDA AVVITATORE	852528	1
16	CONN. AVVITATORE	201667	1
17	VITE M3 X 5 TESTA BOTTONE ZN TX10	872444	1
18	SUPPORTO SCHEDA PLUTO	231523	1
19	VITE M2,5X4 TX8 T BOTTONE ZN TX8	872487	2
20	PORTAMOTORE TRASD KDS-MT1.5CA	234505-TCAMT	1
21	TUBO ESTERNO KDS-1.5CA	231525-MT	1
22	VITE M3X6 TX10	801002	9
23	BN4851 M2X4MM TX6	231531	4
24	CANNOTTO PER FISSAGGIO SUPPORTO SCHEDA KDS MT	231524-MT	1
25	PCB FLEX LED AVV/CA TRASDUTTORE	852531	1
26	TUBO IN PVC PER LED SU KDS-XXCA	231537	1
27	COPERCHIO	231526	1
28	VITE M2,5X8 TX8 T BOTTONE ZN TX8	872478	2

ESPLOSO KDS-MT1.5CA/FN:

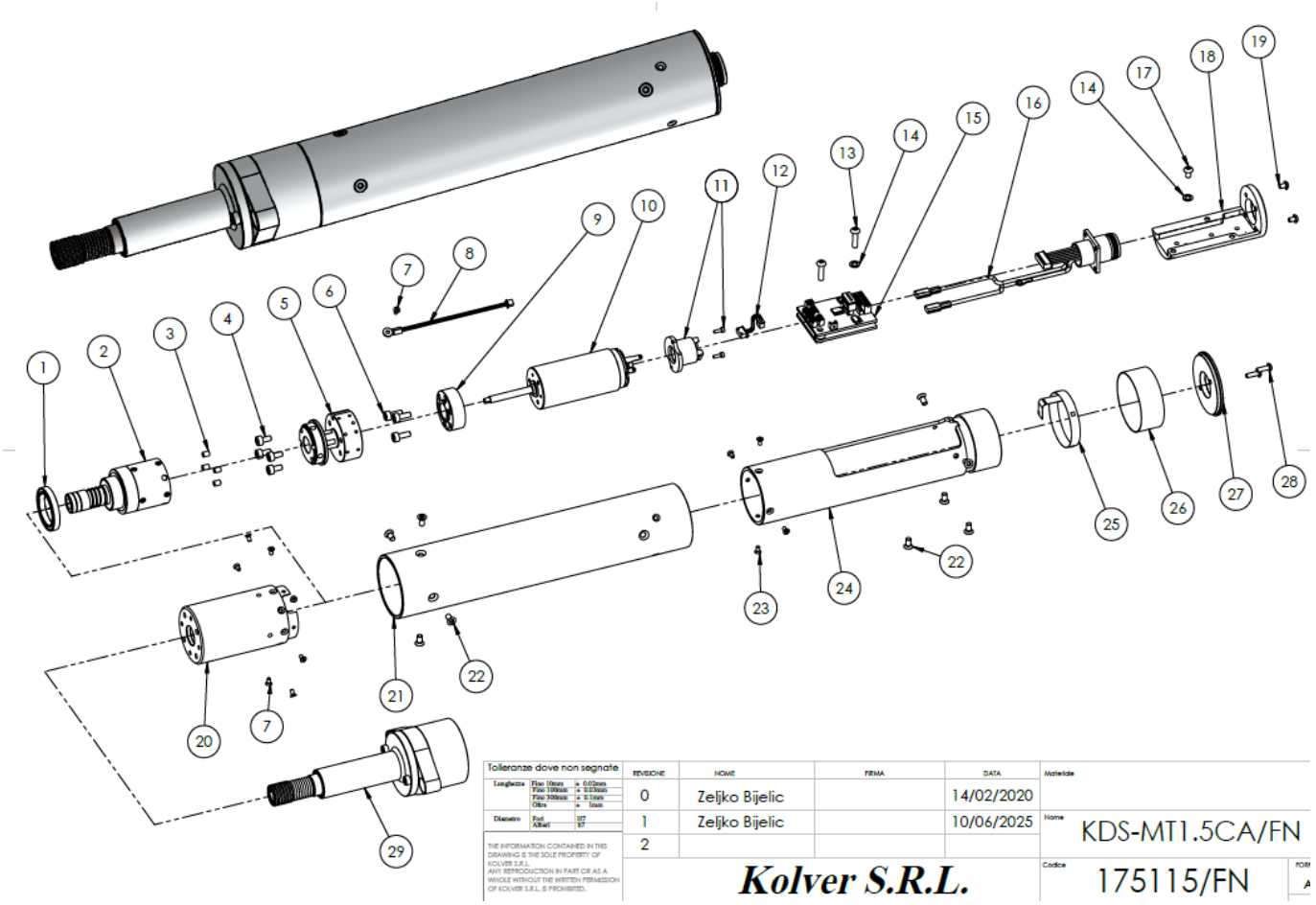

Tolleranze dove non segnate	REVISIONE	NOME	FIRMA	DATA	Materiale
Lunghezza Fino 10mm ± 0.02mm; Fino 100mm ± 0.05mm; Fino 300mm ± 0.1mm; Oltre ± 1mm	0	Zeljko Bijelic		14/02/2020	
Diametro Fori H7; Alberi h7	1	Zeljko Bijelic		10/06/2025	Nome KDS-MT1.5CA/FN
THE INFORMATION CONTAINED IN THIS DRAWING IS THE SOLE PROPERTY OF KOLVER S.R.L. ANY REPRODUCTION IN PART OR AS A WHOLE WITHOUT THE WRITTEN PERMISSION OF KOLVER S.R.L. IS PROHIBITED.	2				
		Kolver S.R.L.			Codice 175115/FN

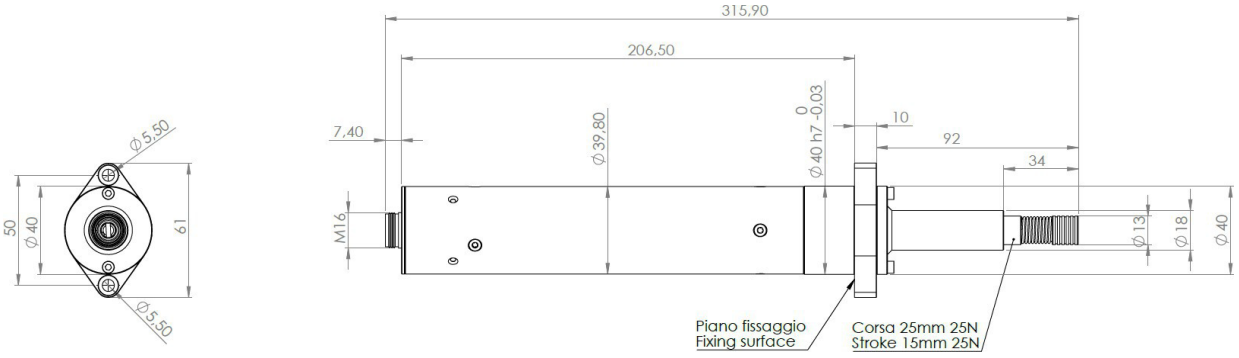

PARTI DI RICAMBIO KDS-MT1.5CA/FN:

Pos.	Descrizione	Codice	Qtà
1	CUSCINETTO	231533	1
2	GRUPPO RIDUZIONE KDS-MT1.5	250040/TMT	1
3	GRANO M4X4	895014	4
4	VITE M3 X 6	231504	4
5	TRASDUTTORE KDS MT15	210050-T	1
6	VITE M3 X 8	231508	3
7	VITE M2X4MM TX6	231531	9
8	SENSORE TEMPERATURA TRASDUTTORE	231534/MT	1
9	FLANGIA KDS-MT	210050/F	1
10	MOTORE KDS-MT1.5	231509/2LF	1
11	ENCODER MAGNETIC MITO	234530/M-8-2,5-MT	1
12	CABLAGGIO ENCODER KDS	231536	1
13	BN6404 VITE M3X12 TESTA BOTTONE ZN TX10	231547	2
14	RONDELLA DENTELLATA	800041	2
15	SCHEDA AVVITATORE	852528	1
16	CONN. AVVITATORE	201667	1
17	VITE M3 X 5 TESTA BOTTONE ZN TX10	872444	1
18	SUPPORTO SCHEDA PLUTO	231523	1
19	VITE M2,5X4 TX8 T BOTTONE ZN TX8	872487	2
20	PORTAMOTORE TRASD KDS-MT1.5CA	234505-TCAMT	1
21	TUBO ESTERNO KDS-1.5CA	231525-MT	1
22	VITE M3X6 TX10	801002	9
23	BN4851 M2X4MM TX6	231531	4
24	CANNOTTO PER FISSAGGIO SUPPORTO SCHEDA KDS MT	231524-MT	1
25	PCB FLEX LED AVV/CA TRASDUTTORE	852531	1
26	TUBO IN PVC PER LED SU KDS-XXCA	231537	1
27	COPERCHIO	231526	1
28	VITE M2,5X8 TX8 T BOTTONE ZN TX8	872478	2
29	KIT COMPENS KDS E PLUTO/CA + COMP1/4"FN	800409	1

ESPLOSO KDS-PL20:

Contattare Kolver per i modelli con pulsanti fuori produzione dal 2022.

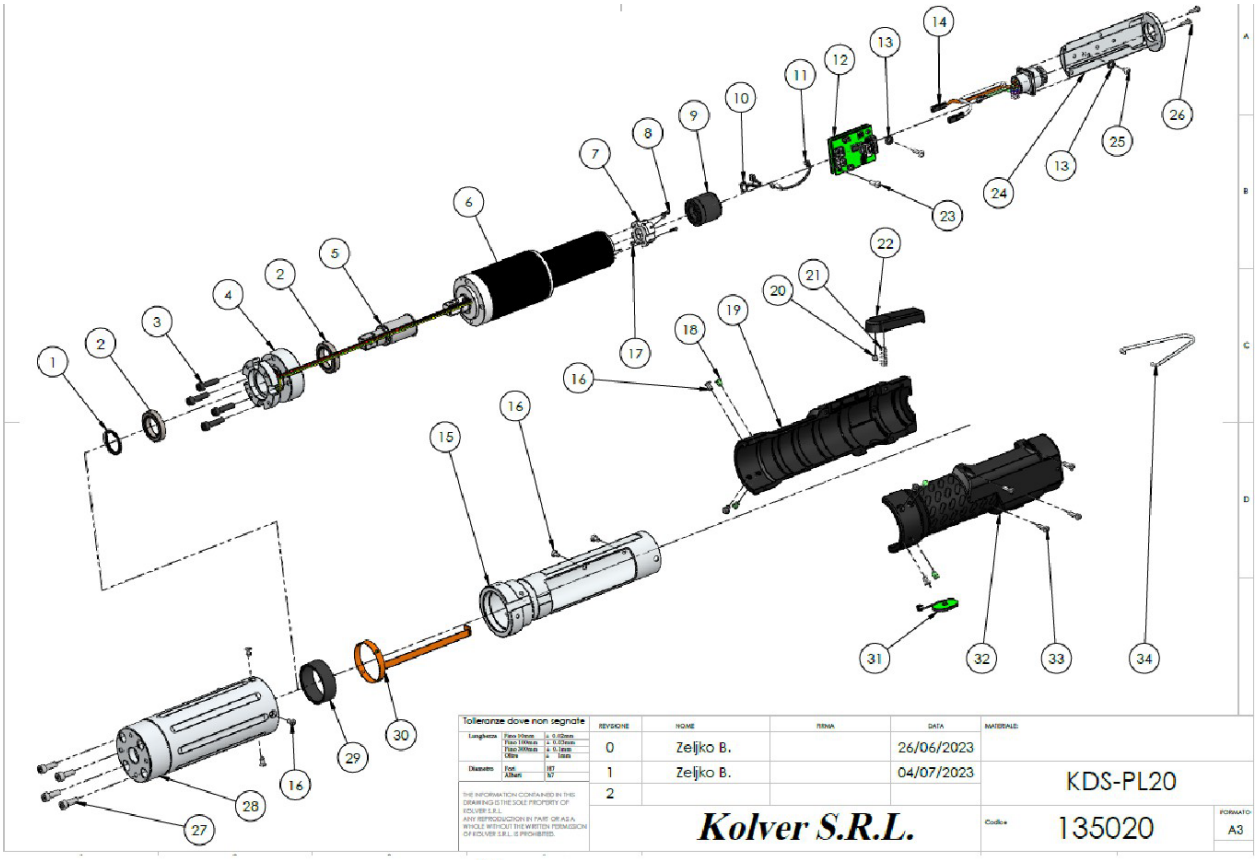

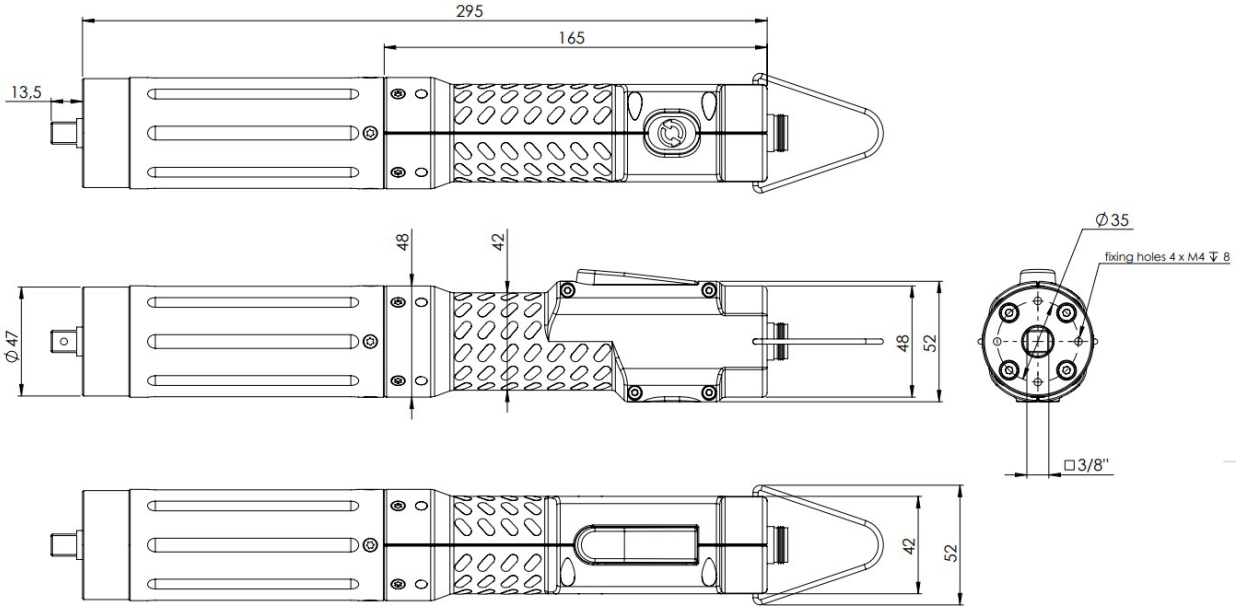

PARTI DI RICAMBIO KDS-PL20:

Contattare Kolver per i modelli con pulsanti fuori produzione dal 2022.

Pos.	Descrizione	Qtà	Codice
1	ANELLO ELASTICO 17MM	1	234920
2	CUSCINETTO TRASDUTTORE KDS PL20	2	234922
3	VITE 8.8 M4X16	4	240020
4	TRASDUTTORE KDS PL20	1	234903/E
5	ALBERO RACCORDO KDS PL20	1	234904
6	MOTORIDUTTORE KDS PL20	1	231612/20M
7	STAFFA ENCODER	1	234530/S
8	VITE M1.6X6	2	872473
9	ENCODER	1	231528
10	CABLAGGIO ENCODER	1	231536
11	SENSORE TEMPERATURA	1	231534
12	SCHEDA AVVITATORE	1	852528
13	RONDELLA DENTELLATA	2	800041
14	CONNETTORE M16 10 PIN MASCHIO	1	201667
15	CANNOTTO	1	234902
16	VITE M3X6 TX10	10	801002
17	VITE M2X4	2	801004
18	GUIDA LED	4	231553
19	IMPUGNATURA DX KDS	1	234930/DX
20	MAGNETE	1	231540
21	MOLLA LEVA	1	221061
22	LEVA IMPUGANTURA	1	234930-LV
23	VITE M3X10	2	231530
24	SUPPORTO SCHEDA	1	231523
25	VITE M3X5	1	872444
26	VITE M2,5X8 TX8	4	872478
27	VITE M4X12	4	231507
28	CANNOTTO PL20 (LATO RIDUTTORE)	1	234900
29	BOCCOLA	1	234924
30	PCB FLEX GUIDA LED PL20	1	852531/L
31	PULSANTE REVERSE/START KDS	1	231535
32	IMPUGNATURA SX KDS	1	234930/SX
33	VITE M3X10	4	231539
34	GANCIO	1	200060

ESPLOSO KDS-PL20CA:

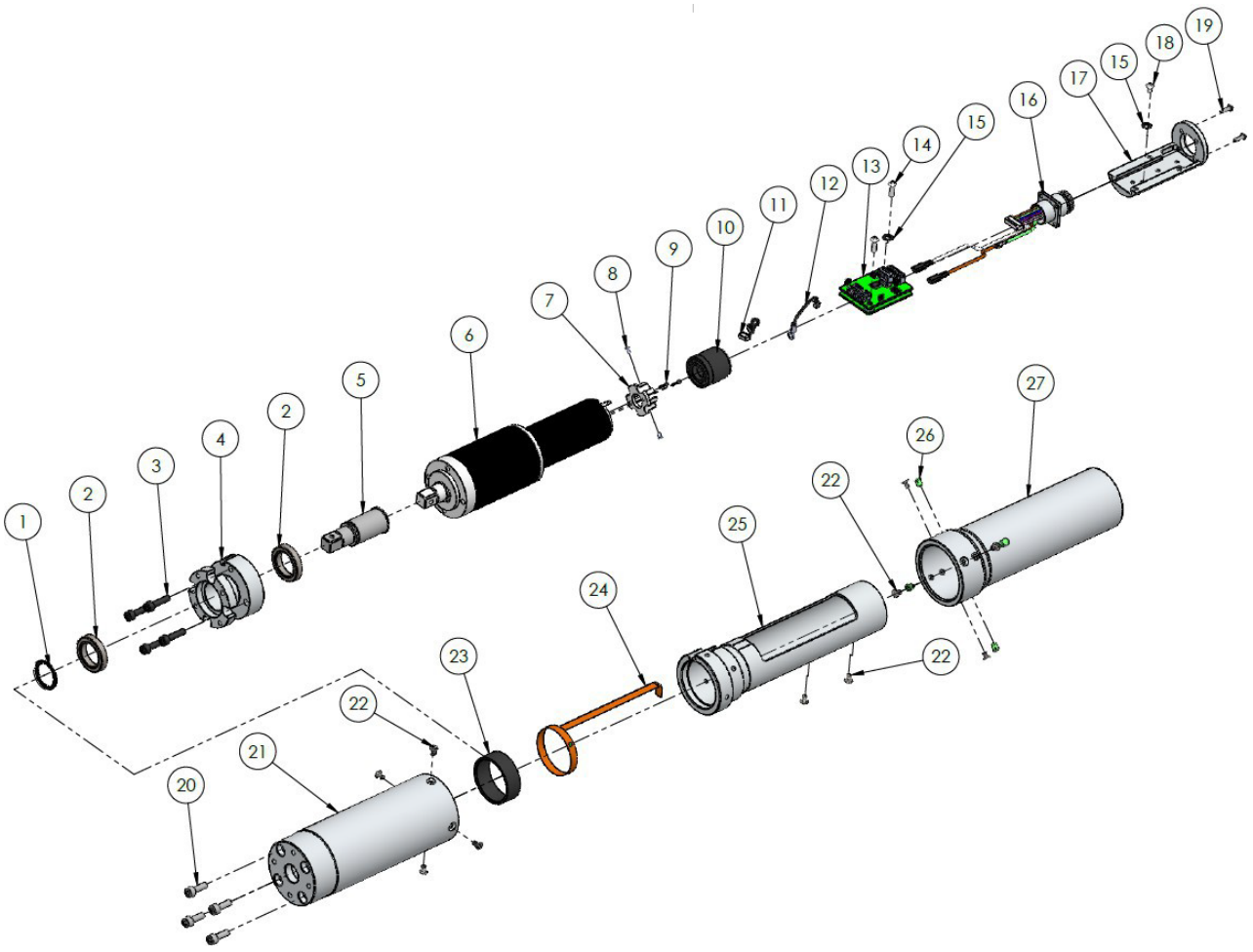

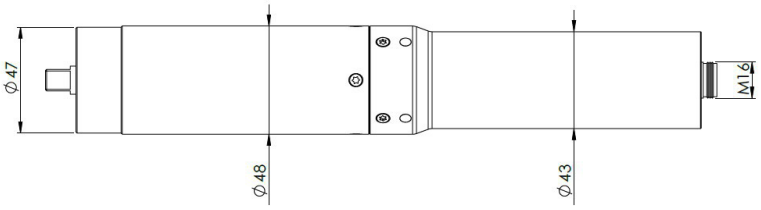

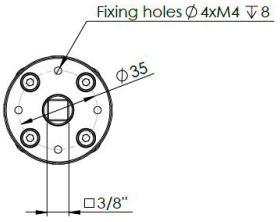

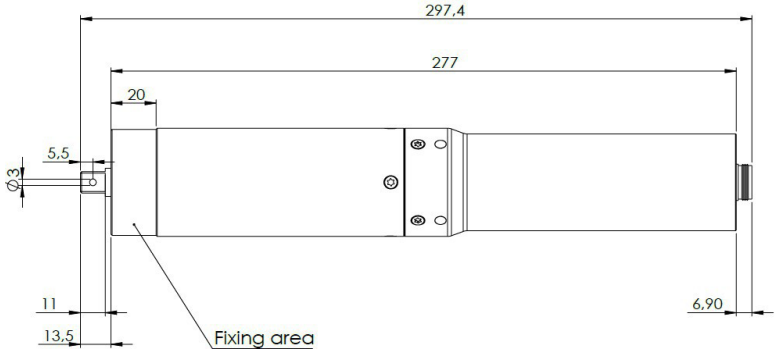

PARTI DI RICAMBIO KDS-PL20CA:

Pos.	Descrizione	Qtà	Codice
1	ANELLO ELASTICO 17MM	1	234920
2	CUSCINETTO TRASDUTTORE KDS	2	234922
3	VITE 8.8 M4X16	4	240020
4	TRASDUTTORE	1	234903/E
5	ALBERO RACCORDO KDS PL20	1	234904
6	MOTORIDUTTORE KDS PL20	1	231612/20M
7	STAFFA ENCODER	1	234530/S
8	VITE M2X4	2	801004
9	VITE M1.6X6	2	872473
10	ENCODER	1	231528
11	CABLAGGIO ENCODER	1	231536
12	SENSORE TEMPERATURA	1	231534
13	SCHEDA AVVITATORE	1	852528
14	VITE M3X10	2	231530
15	RONDELLA DENTELLATA	2	801005
16	CONNETTORE M16 10 PIN MASCHIO	1	201667
17	SUPPORTO SCHEDA	1	231523
18	VITE M3X5	1	872444
19	VITE M2,5X8 TX8	2	872478
20	VITE M4X12	4	231507
21	CANNOTTO (LATO RIDUTTORE)	1	234900
22	VITE M3X6 TX10	10	801002
23	BOCCOLA	1	234924
24	PCB	1	852531/L
25	CANNOTTO	1	234902
26	GUIDA LED	4	231553
27	CANNOTTO SENZA PULSANTI	1	234910

ESPLOSO KDS-PL20CA/FN:

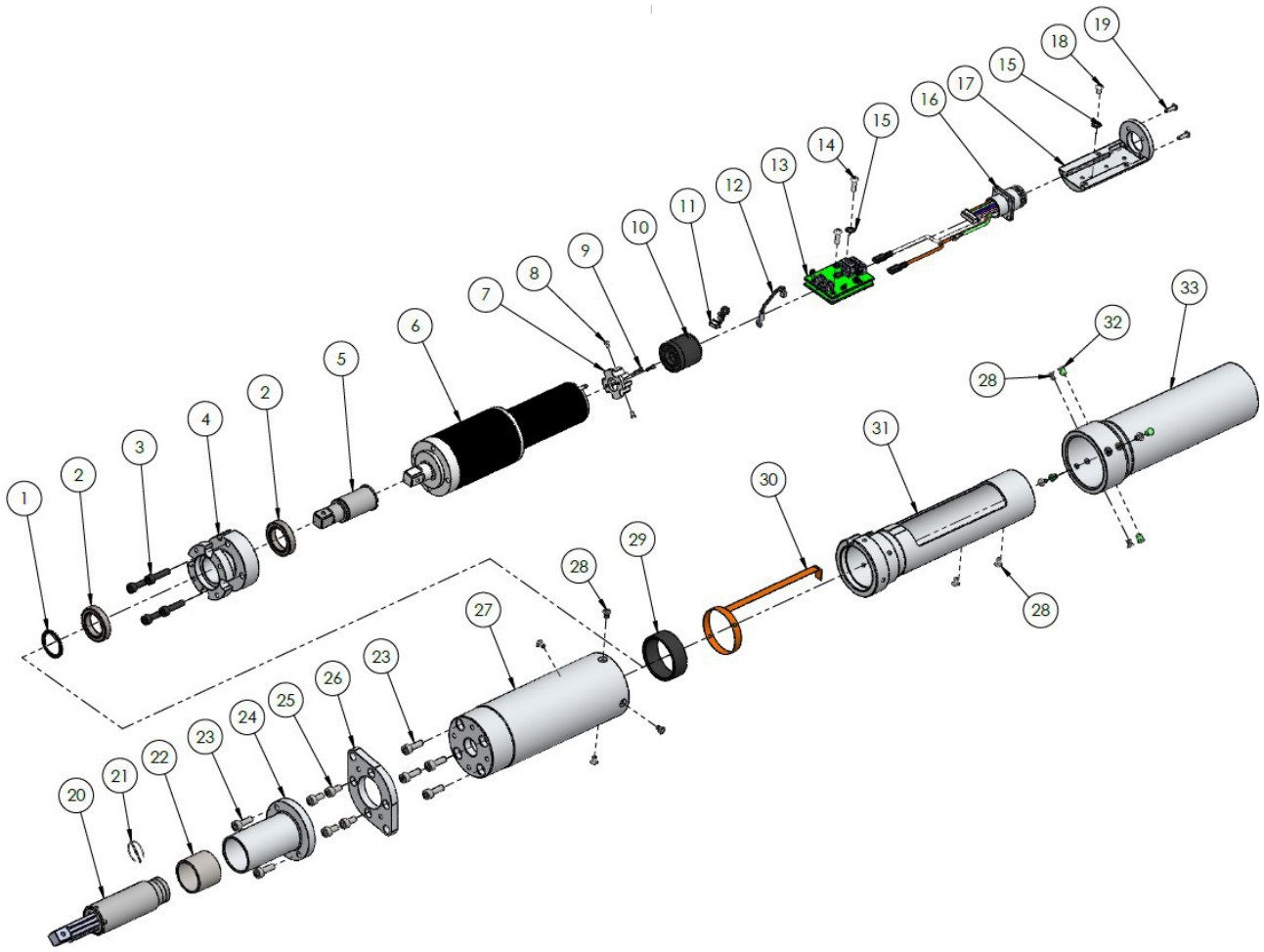

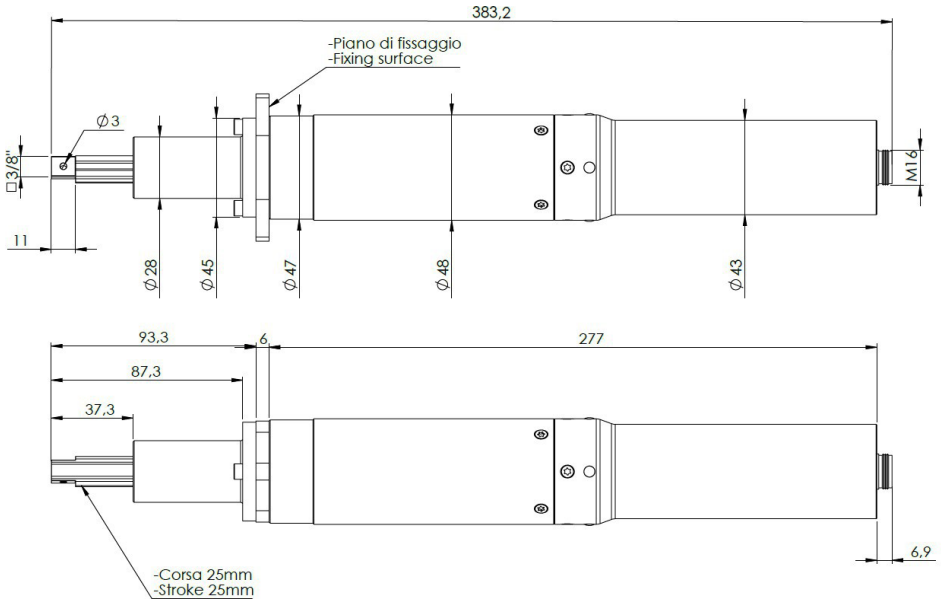

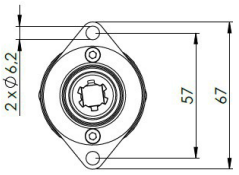

PARTI DI RICAMBIO KDS-PL20CA/FN:

Pos.	Descrizione	Qtà	Codice
1	ANELLO ELASTICO ALBERO 17MM	1	234920
2	CUSCINETTO TRASDUTTORE KDS PL20	2	234922
3	VITE TCEI 8.8 M4X16	4	240020
4	TRASDUTTORE PL20	1	234903/E
5	ALBERO RACCORDO KDS PL20	1	234904
6	MOTORE PLUTO20	1	231609/20
7	STAFFA ENCODER	1	234530/S
8	VITE M2X4	2	801004
9	VITE M1.6X6 ENCODER	2	872473
10	ENCODER	1	231528
11	CABLAGGIO ENCODER KDS	1	231536
12	SENSORE TEMPERATURA TRASDUTTORE	1	231534
13	SCHEDA AVVITATORE	1	852528
14	VITE M3X10	2	231530
15	RONDELLA DENTELLATA	2	801005
16	CONNETTORE M16 10 PIN MASCHIO	1	201667
17	SUPPORTO SCHEDA PLUTO	1	231523
18	VITE M3X5	1	872444
19	VITE M2,5X8 TX8 ZN	2	872478
20	COMPENSATORE KOLVER 3-8	1	800321
21	1301-C MOLLA DI SICUREZZA 3/8"	1	FE-1301C
22	PERMAGLIDE	1	800317/1
23	VITE M4X12 CANNOTTO PLUTO20	6	231507
24	BUSSOLA GUIDA TELESCOPIA PLUTO20CA	1	800302
25	VITE M4X8	4	800302/20
26	STAFFA FISSAGGIO	1	234510/20/3
27	CANNOTTO LATO RIDUTTORE	1	234900
28	VITE M3X6 TORX	10	801002
29	BOCCOLA CENTRAGGIO	1	234924
30	PCB FLEX LED	1	852531/L
31	CANNOTTO PER FISSAGGIO SUPPORTO	1	234902
32	GUIDA LED	4	231553
33	CANNOTTO LATO SCHEDA	1	234910

ESPLOSO KDS-PL20ANG:

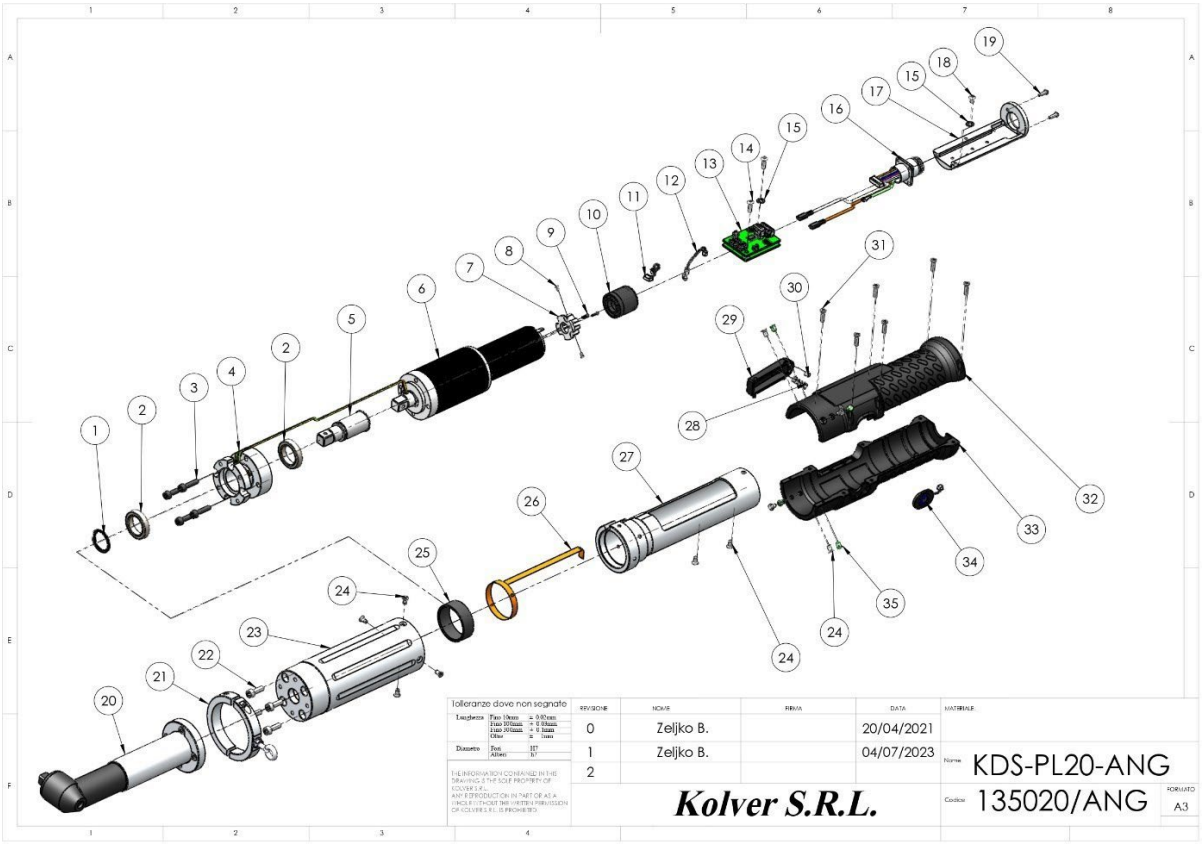

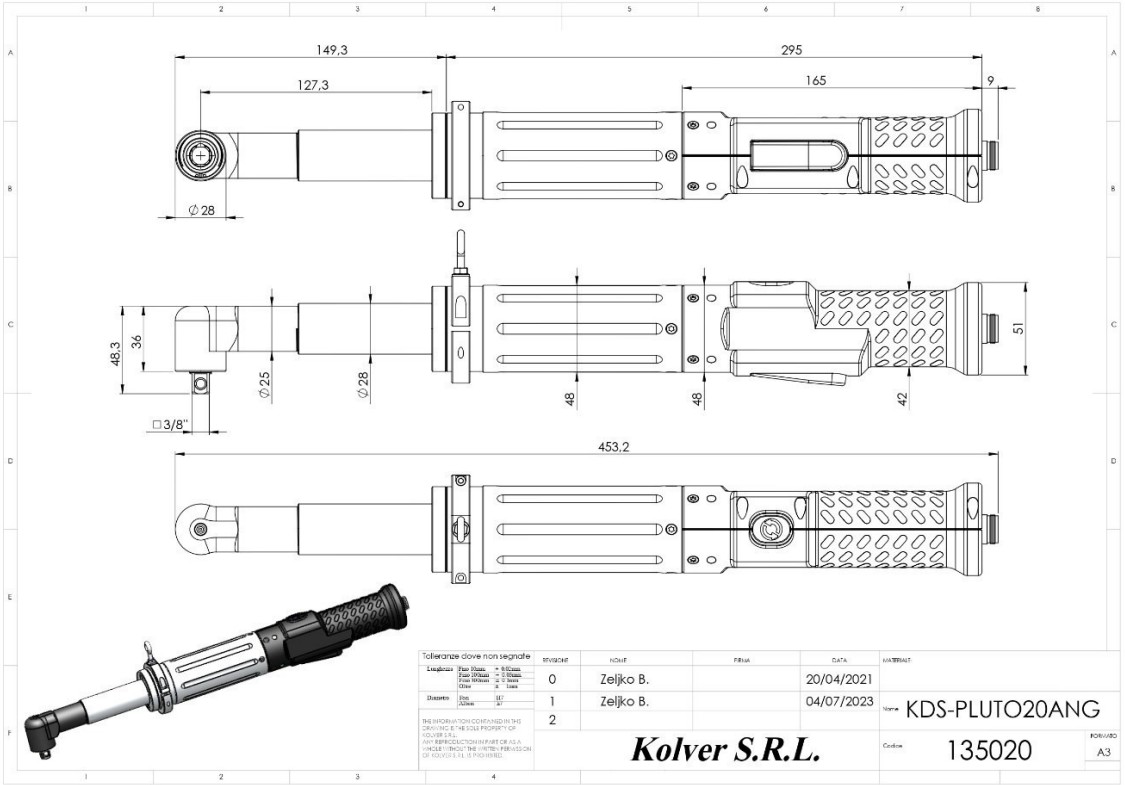

PARTI DI RICAMBIO KDS-PL20ANG:

Pos.	Descrizione	Qtà	Codice
1	ANELLO ELASTICO ALBERO 17MM	1	234920
2	CUSCINETTO TRASDUTTORE KDS PL20	2	234922
3	VITE TCEI 8.8 M4X16	4	240020
4	TRASDUTTORE PL20	1	234903/E
5	ALBERO RACCORDO KDS PL20	1	234904
6	MOTORE PLUTO20	1	231609/20
7	STAFFA ENCODER	1	234530/S
8	VITE M2X4	2	801004
9	VITE M1.6X6 ENCODER	2	872473
10	ENCODER	1	231528
11	CABLAGGIO ENCODER KDS	1	231536
12	SENSORE TEMPERATURA TRASDUTTORE	1	231534
13	SCHEDA AVVITATORE	1	852528
14	VITE M3X10	2	231530
15	RONDELLA DENTELLATA	2	800041
16	CONNETTORE M16 10 PIN MASCHIO	1	201667
17	SUPPORTO SCHEDA PLUTO	1	231523
18	VITE M3X5	1	872444
19	VITE M2,5X8 TX8 ZN	2	872478
20	ANG HD12	1	010147
21	KIT ANELLO SUPPORTO	1	010173
22	VITE M4X12 CANNOTTO PLUTO20	1	231507
23	CANNOTTO LATO RIDUTTORE	1	234900
24	VITE M3X6	10	801002
25	BOCCOLA CENTRAGGIO	1	234924
26	PCB FLEX LED	1	852531/L
27	CANNOTTO LATO SCHEDA	1	234902
28	MOLLA LEVA	1	221061
29	LEVA IMPUGNATURA	1	234930-LV
30	MAGNETE	2	231540
31	VITE M3X10 TX10	6	231539
32	IMPUGNATURA SX	1	234930/ANG/SX
33	IMPUGNATURA DX	1	234930/ANG/DX
34	PULSANTE REVERSE	1	231535
35	GUIDA LED	1	231553

ESPLOSO KDS-PL35:

Contattare Kolver per i modelli con pulsanti fuori produzione dal 2022.

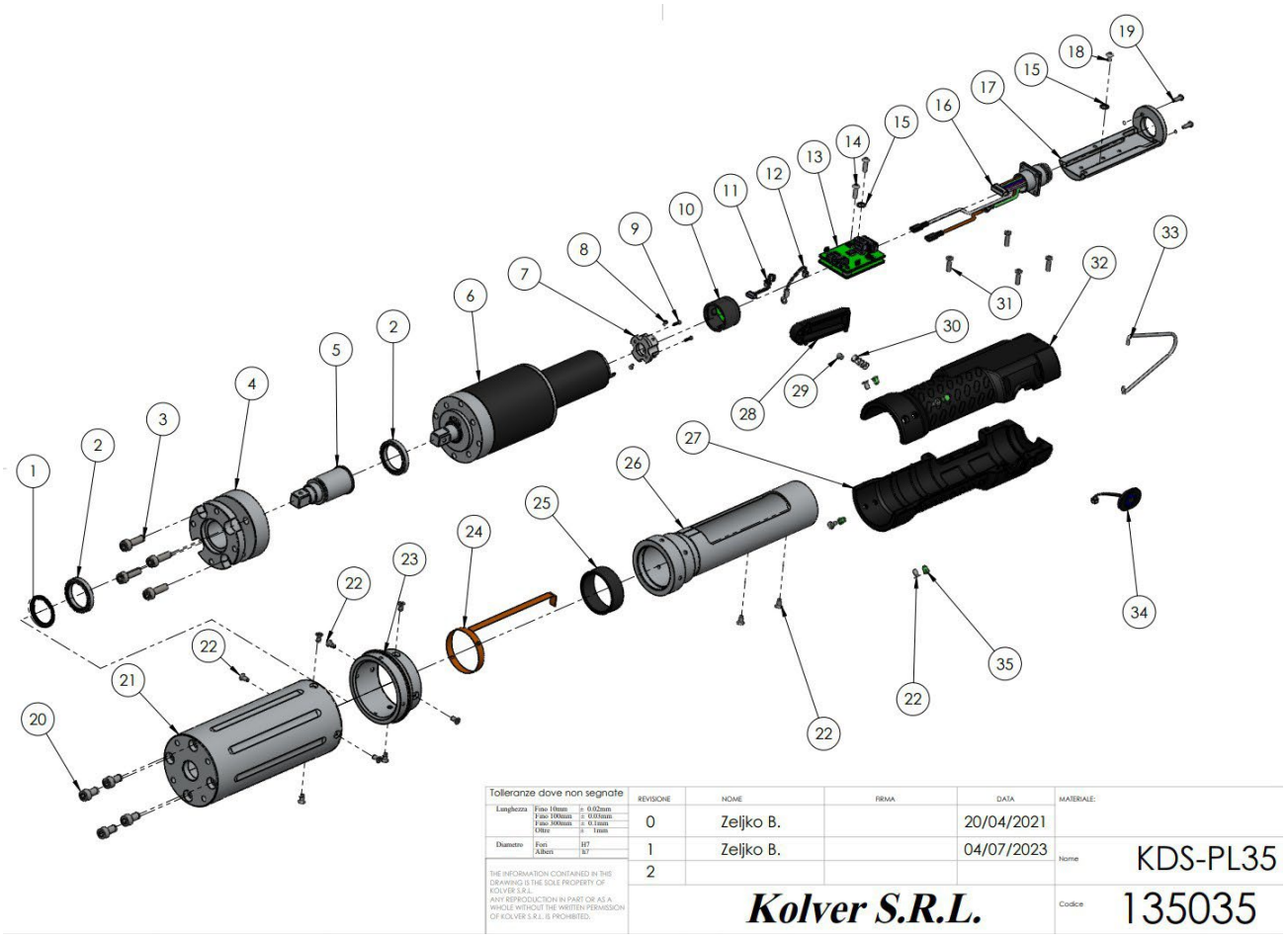

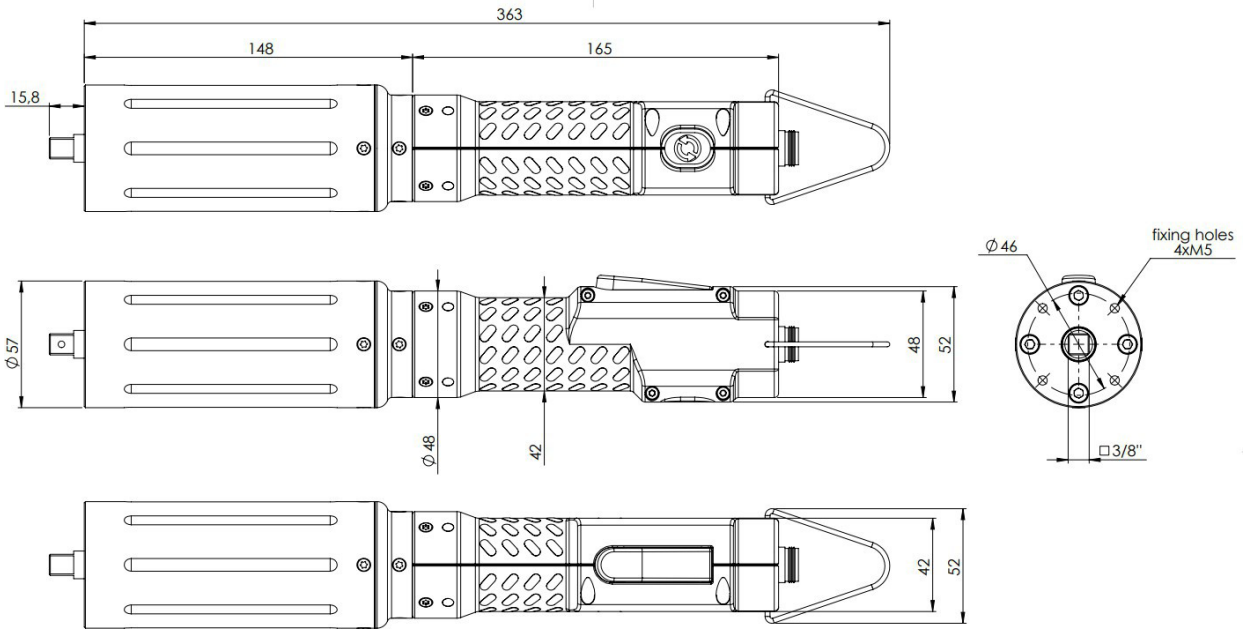

PARTI DI RICAMBIO KDS-PL35:

Contattare Kolver per i modelli con pulsanti fuori produzione dal 2022.

Pos.	Descrizione	Qtà	Codice
1	ANELLO ELASTICO	1	234921
2	CUSCINETTO	2	231533
3	BN3 M5X16 BRUGOLA ZN	4	234588
4	TRASDUTTORE	1	234907/E
5	ALBERO RACCORDO PL35	1	234908
6	MOTORIDUTTORE	1	231612/30M
7	STAFFA ENCODER	1	234530/S
8	VITE M2X4	2	801004
9	VITE M1_6X6	2	872473
10	ENCODER KDS	1	231528
11	CABLAGGIO ENCODER	1	231536
12	SENSORE TEMPERATURA	1	231534
13	SCHEDA AVVITATORE	1	852528
14	VITE M3X10	2	231530
15	RONDELLA DENTELLATA	2	800041
16	CONNETTORE M16 10 PIN MASCHIO	1	201667
17	SUPPORTO SCHEDA PLUTO	1	231523
18	VITE M3X5 TX10	1	872444
19	VITE M2,5X8 TX8	2	872478
20	VITE M5X10	4	231503
21	CANNOTTO LATO RIDUTTORE	1	234905
22	VITE M3X6 TX10	14	801002
23	RACCORDO	1	234906
24	PCB FLEX LED	1	852531/L
25	BOCCOLA CENTRAGGIO	1	234924
26	CANNOTTO PER FISSAGGIO SUPPORTO SCHEDA	1	234902
27	IMPUGNATURA DX	1	234930/DX
28	LEVA IMPUGNATURA	1	234930-LV
29	MAGNETE LEVA	1	231540
30	MOLLA LEVA	1	221061
31	VITE M3X10 TX10	4	231539
32	IMPUGNATURA SX	1	234930/SX
33	GANCIO	1	200060
34	PULSANTE REVERSE/START KDS	1	231535
35	GUIDA LED	4	231553

ESPLOSO KDS-PL35CA:

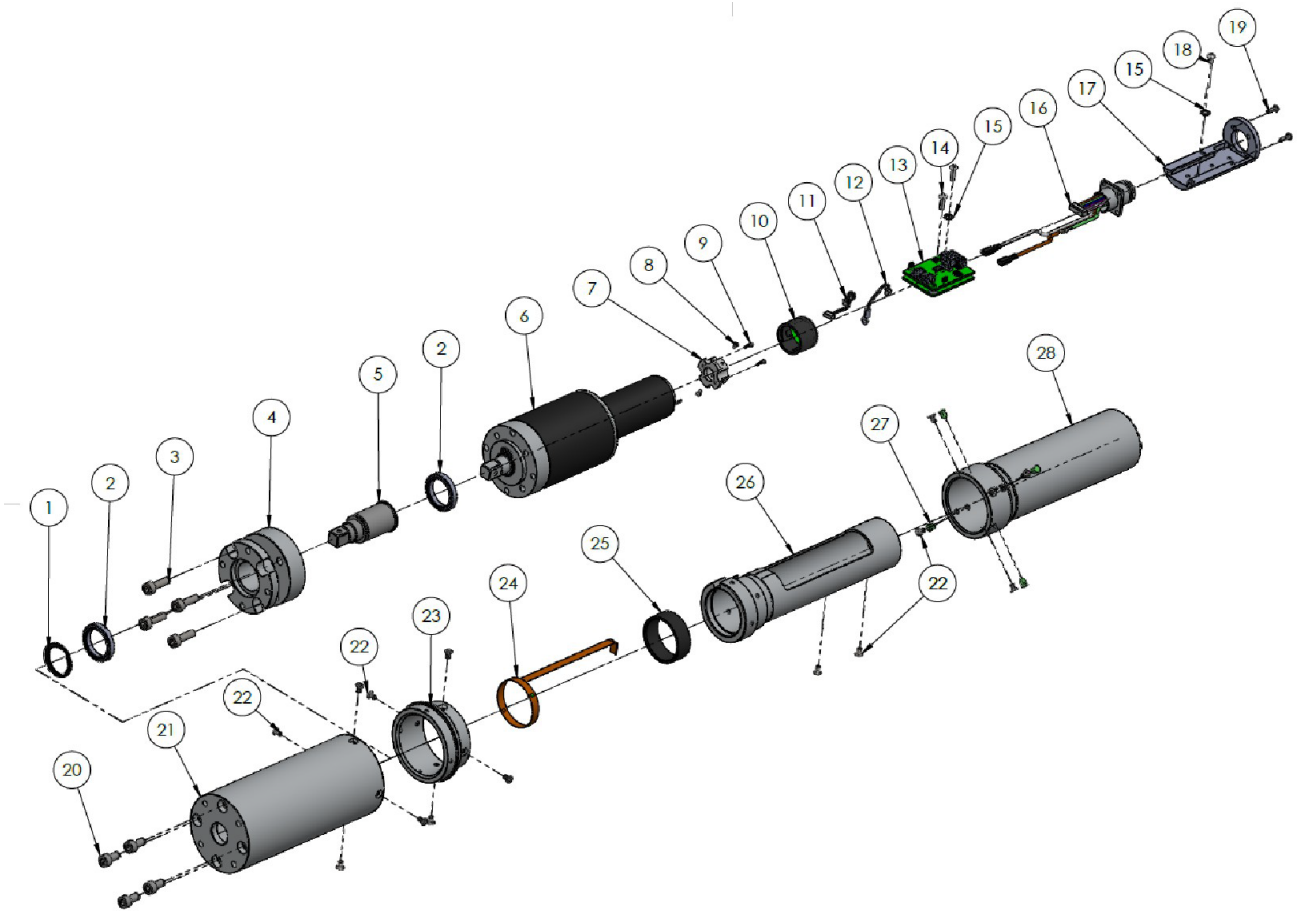

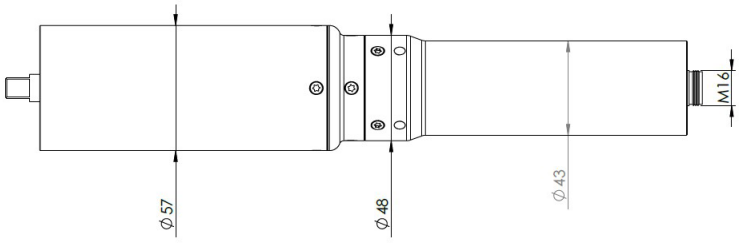

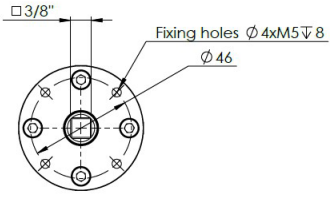

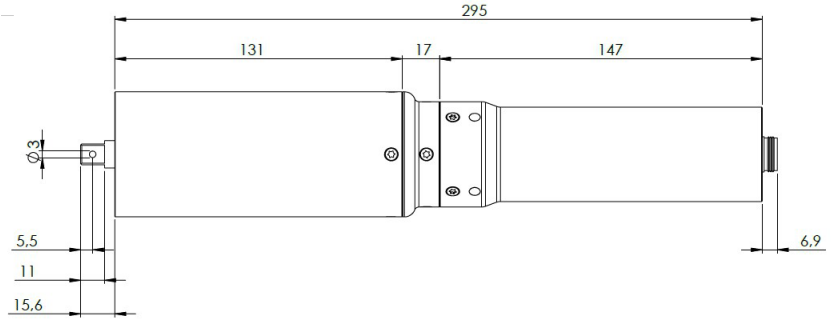

PARTI DI RICAMBIO KDS-PL35CA:

Pos.	Descrizione	Qtà	Codice
1	ANELLO ELASTICO ALBERO 20MM	1	234921
2	CUSCINETTO	2	231533
3	VITE M5X16 BRUGOLA ZN	4	234588
4	TRASDUTTORE	1	234907/E
5	ALBERO RACCORDO PL35	1	234908
6	MOTORIDUTTORE	1	231612/30M
7	STAFFA ENCODER	1	234530/S
8	VITE M2X4	2	801004
9	VITE M1 X6 ENCODER	2	872473
10	ENCODER	1	231528
11	CABLAGGIO ENCODER KDS	1	231536
12	SENSORE TEMPERATURA TRASDUTTORE	1	231534
13	SCHEDA AVVITATORE	1	852528
14	VITE M3X10	2	231530
15	RONDELLA DENTELLATA	1	800041
16	CONNETTORE M16 10 PIN MASCHIO	1	201667
17	SUPPORTO SCHEDA PLUTO	1	231523
18	VITE M3X5	1	872444
19	VITE M2,5X8 TX8 ZN	2	872478
20	VITE M5X10	4	231503
21	CANNOTTO LATO RIDUTTORE	1	234905
22	VITE TSP M3X6 TX10 ZN	14	801002
23	RACCORDO	1	234906
24	PCB FLEX LED	1	852531/L
25	BOCCOLA CENTRAGGIO KDS	1	234924
26	CANNOTTO PER FISSAGGIO SUPPORTO	1	234902
27	GUIDA LED	4	231553
28	CANNOTTO SENZA PULSANTI KDS PLXX	1	234910

ESPLOSO KDS-PL35CA/FN:

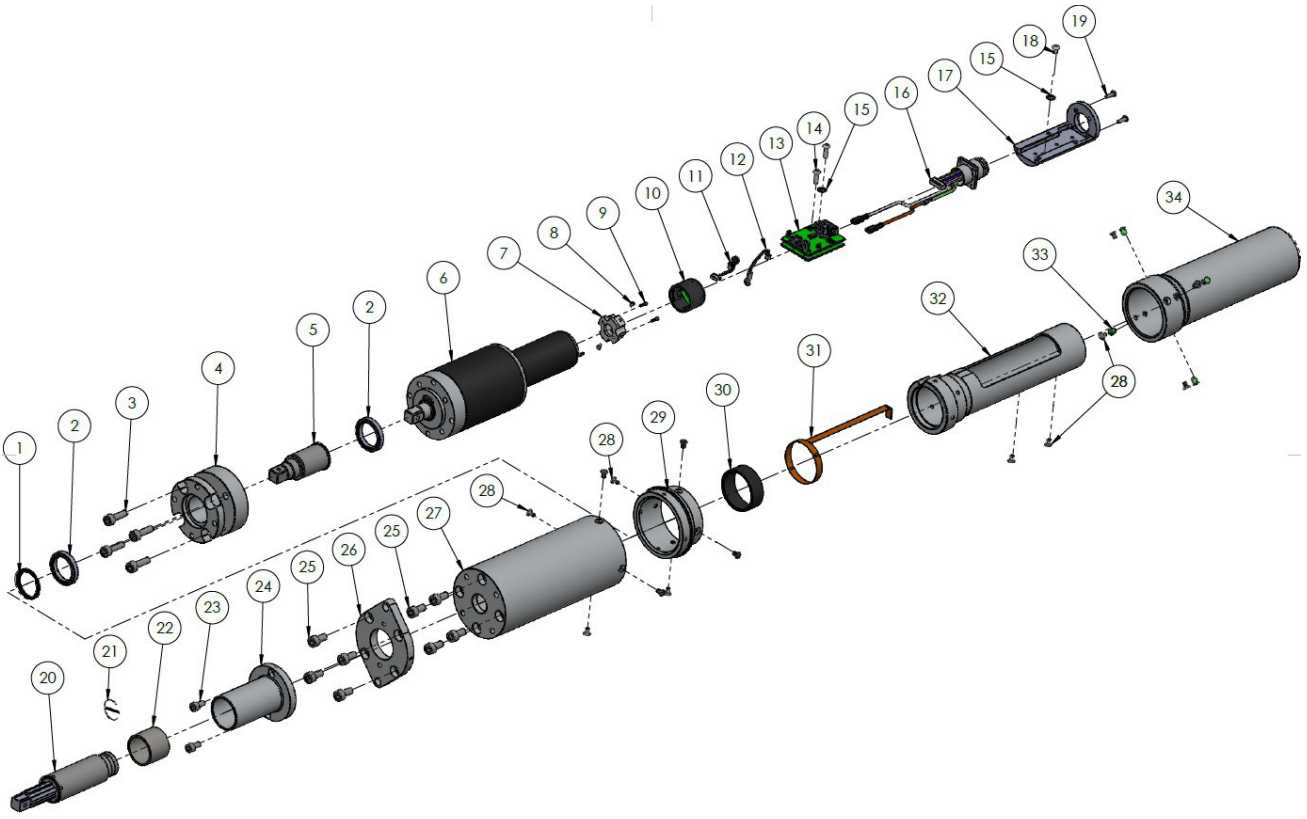

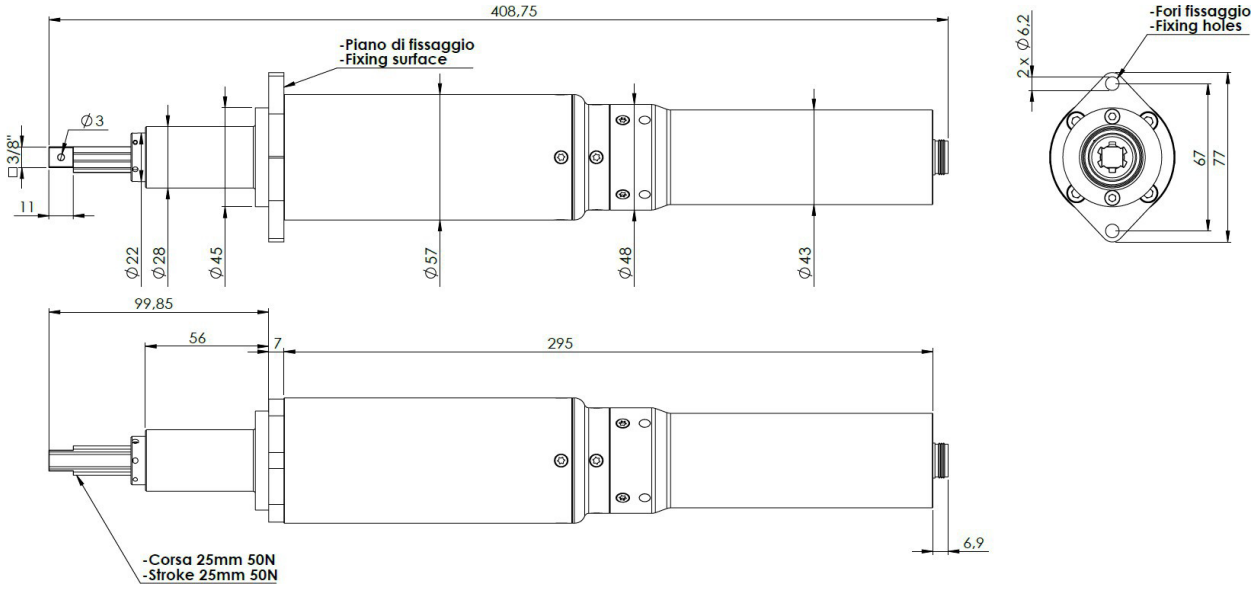

PARTI DI RICAMBIO KDS-PL35CA/FN:

Pos.	Descrizione	Qtà	Codice
1	ANELLO ELASTICO ALBERO 20MM	1	234921
2	CUSCINETTO	2	231533
3	VITE M5X16 BRUGOLA ZN	4	234588
4	TRASDUTTORE	1	234907/E
5	ALBERO RACCORDO PL35	1	234908
6	MOTORIDUTTORE	1	231612/30M
7	STAFFA ENCODER	1	234530/S
8	VITE M2X4	2	801004
9	VITE M1 6X6 ENCODER	2	872473
10	ENCODER	1	231528
11	CABLAGGIO ENCODER KDS	1	231536
12	SENSORE TEMPERATURA TRASDUTTORE	1	231534
13	SCHEDA AVVITATORE	1	852528
14	VITE M3X10	2	231530
15	RONDELLA DENTELLATA	1	800041
16	CONNETTORE M16 10 PIN MASCHIO	1	201667
17	SUPPORTO SCHEDA PLUTO	1	231523
18	VITE M3X5	1	872444
19	VITE M2,5X8 TX8 ZN	2	872478
20	COMPENSATORE KOLVER 3-8	1	800321
21	ANELLO ELASTICO BUSSOLA	1	FE-1301C
22	PERMAGLIDE COMPENSATORE	1	800317/1
23	VITE M4X8 (8N)	2	231505
24	BUSSOLA GUIDA TELESCOPICA PLUTO20CA	1	800302/20
25	VITE M5X10	8	231503
26	STAFFA FISSAGGIO	1	234510/30/3
27	CANNOTTO LATO RIDUTTORE	1	234905
28	VITE TSP M3X6 TX10 ZN	14	801002
29	RACCORDO	1	234906
30	BOCCOLA CENTRAGGIO	1	234924
31	PCB FLEX LED	1	852531/L
32	CANNOTTO PER FISSAGGIO SUPPORTO SCHEDA	1	234902
33	GUIDA LED	4	231553
34	CANNOTTO SENZA PULSANTI KDS PLXX	1	234910

ESPLOSO KDS-PL50:

Contattare Kolver per i modelli con pulsanti fuori produzione dal 2022.

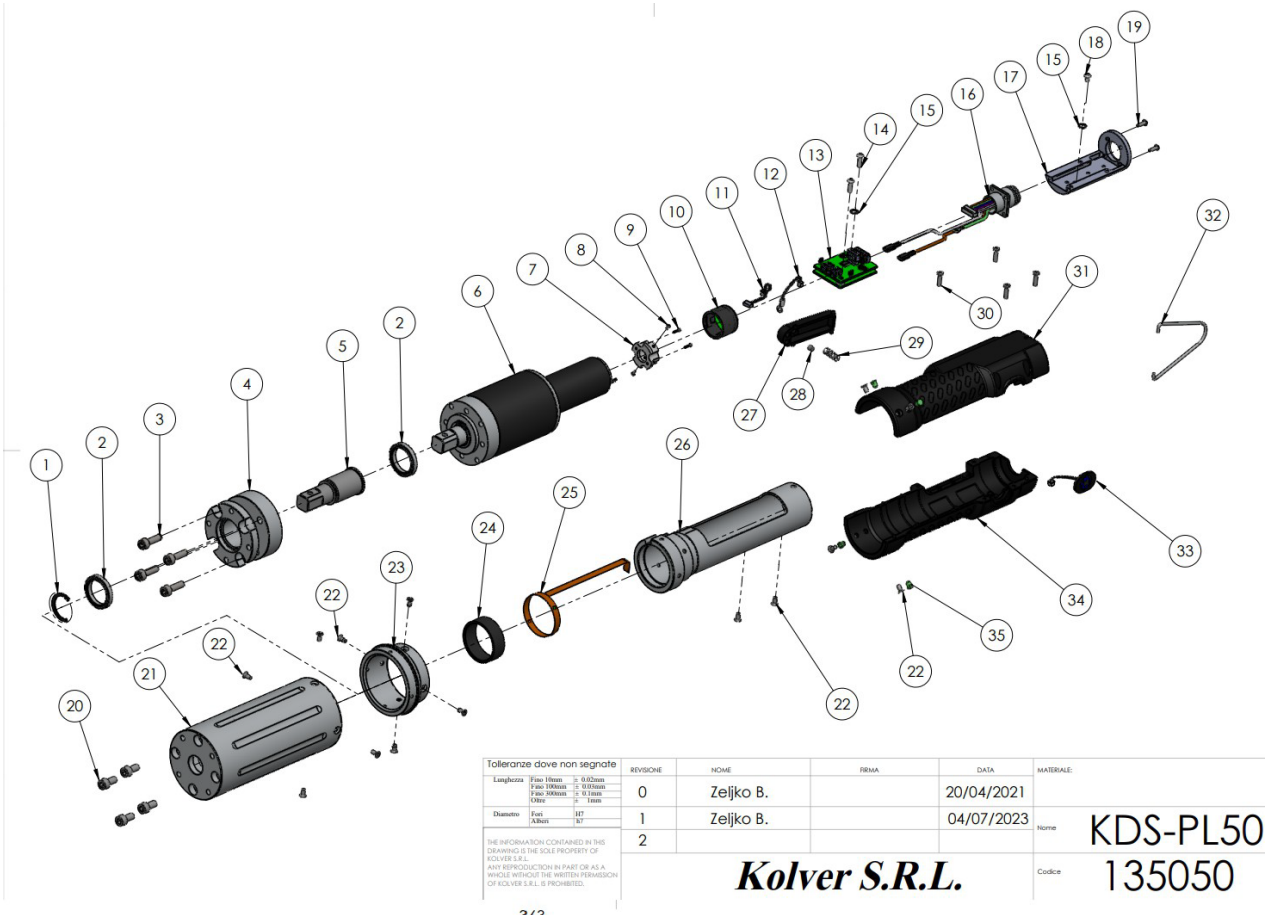

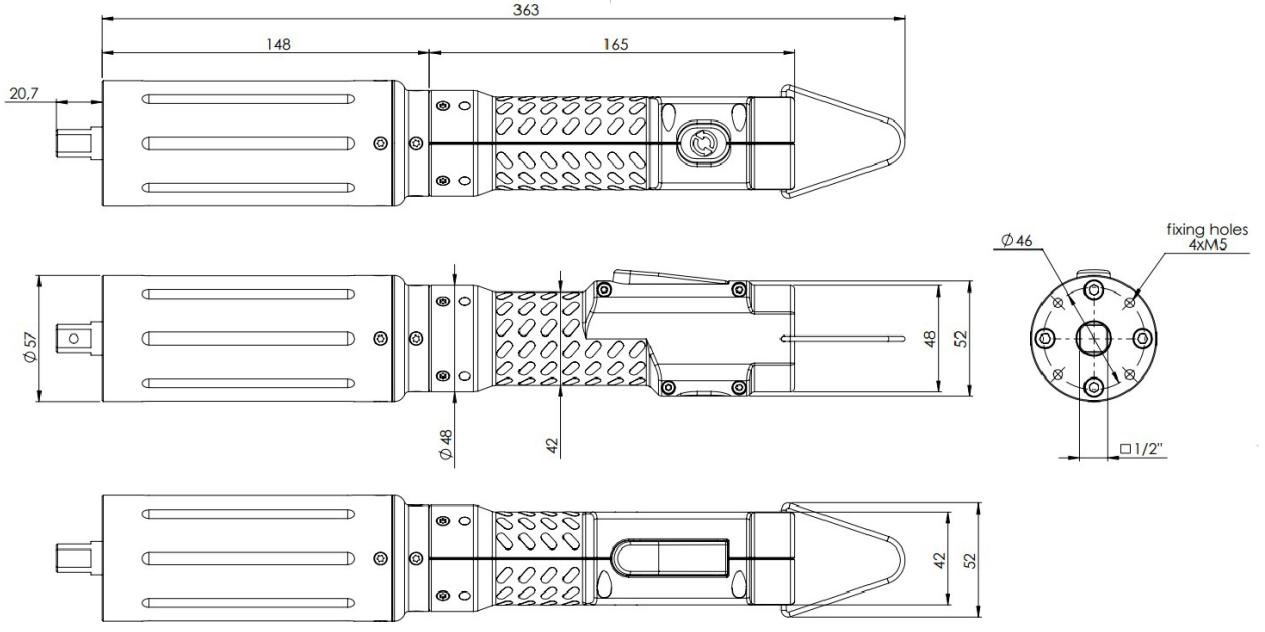

PARTI DI RICAMBIO KDS-PL50:

Contattare Kolver per i modelli con pulsanti fuori produzione dal 2022.

Pos.	Descrizione	Qtà	Codice
1	ANELLO ELASTICO ALBERO 20MM	1	234921
2	CUSCINETTO	2	231533
3	VITE M5X16 BRUGOLA ZN	4	234588
4	TRASDUTTORE	1	234907/E
5	ALBERO RACCORDO PL50	1	234909
6	MOTORIDUTTORE	1	231612/50M
7	STAFFA ENCODER	1	234530/S
8	VITE M2X4	2	801004
9	VITE M1 6X6 ENCODER	2	872473
10	ENCODER	1	231528
11	CABLAGGIO ENCODER KDS	1	231536
12	SENSORE TEMPERATURA TRASDUTTORE	1	231534
13	SCHEDA AVVITATORE	1	852528
14	VITE M3X10	2	231530
15	RONDELLA DENTELLATA	2	800041
16	CONNETTORE M16 10 PIN MASCHIO	1	201667
17	SUPPORTO SCHEDA PLUTO	1	231523
18	VITE M3X5	1	872444
19	VITE M2,5X8 TX8 ZN	4	872478
20	VITE M5X10	4	231503
21	CANNOTTO LATO RIDUTTORE	1	234905
22	VITE TSP M3X6 TX10 ZN	14	801002
23	RACCORDO	1	234906
24	BUSH	1	234924
25	PCB FLEX LED	1	852531/L
26	CANNOTTO PER FISSAGGIO SUPPORTO SCHEDA	1	234902
27	LEVA IMPUGNATURA	1	234930-LV
28	MAGNETE LEVA	1	231540
29	MOLLA LEVA	1	221061
30	VITE M3X10 TX10	4	231539
31	IMPUGNATURA SX	1	234930/SX
32	GANCIO	1	200060
33	PULSANTE REVERSE KDS	1	231535
34	IMPUGNATURA DX	1	234930/DX
35	GUIDA LED	4	231553

ESPLOSO KDS-PL50CA:

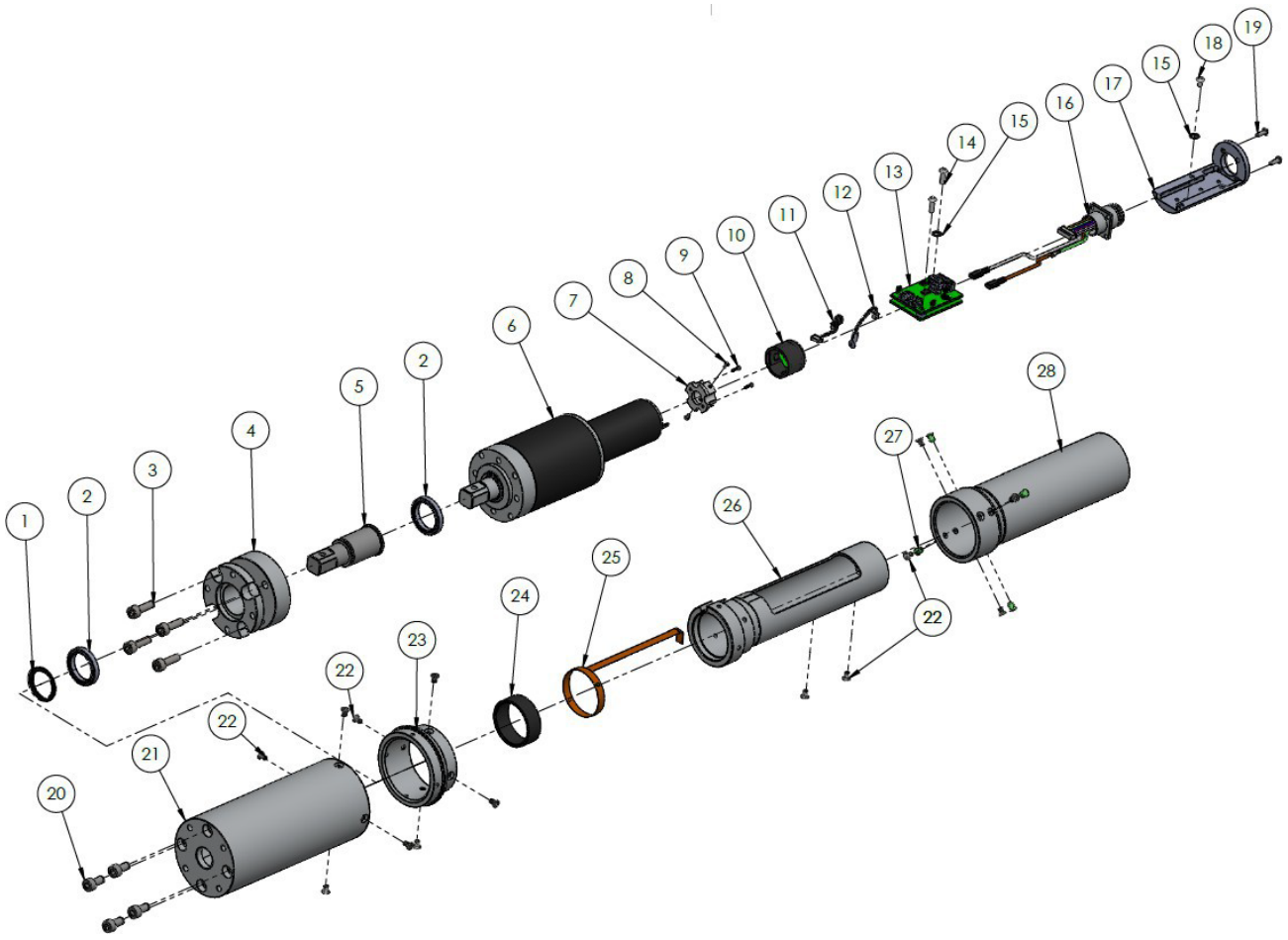

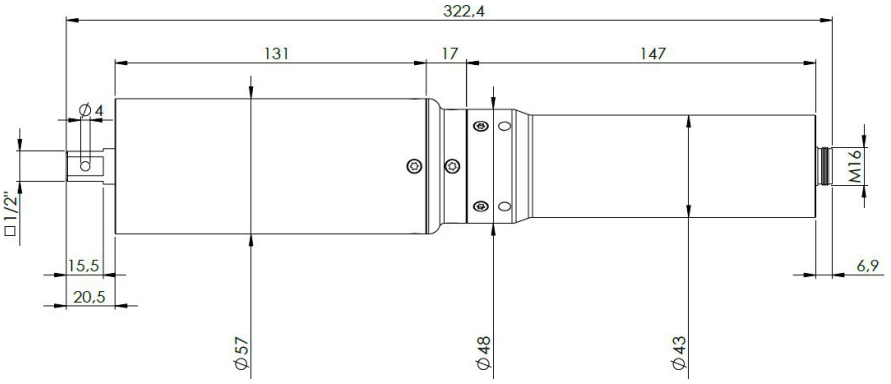

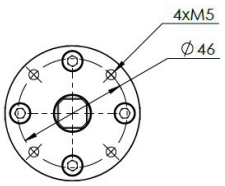

PARTI DI RICAMBIO KDS-PL50CA:

Pos.	Descrizione	Qtà	Codice
1	ANELLO ELASTICO ALBERO 20MM	1	234921
2	CUSCINETTO	2	231533
3	VITE M5X16 BRUGOLA ZN	4	234588
4	TRASDUTTORE	1	234907/E
5	ALBERO RACCORDO PL50	1	234909
6	MOTORIDUTTORE	1	231612/50M
7	STAFFA ENCODER	1	234530/S
8	VITE M2X4	2	801004
9	VITE M1 6X6 ENCODER	2	872473
10	ENCODER	1	231528
11	CABLAGGIO ENCODER KDS	1	231536
12	SENSORE TEMPERATURA TRASDUTTORE	1	231534
13	SCHEDA AVVITATORE	1	852528
14	VITE M3X10	2	231530
15	RONDELLA DENTELLATA	2	801005
16	CONNETTORE M16 10 PIN MASCHIO	1	201667
17	SUPPORTO SCHEDA PLUTO	1	231523
18	VITE M3X5	1	872444
19	VITE M2,5X8 TX8 ZN	2	872478
20	VITE M5X10	4	231503
21	CANNOTTO LATO RIDUTTORE	1	234905
22	VITE TSP M3X6 TX10 ZN	14	801002
23	RACCORDO	1	234906
24	BUSH	1	234924
25	PCB FLEX LED	1	852531/L
26	CANNOTTO PER FISSAGGIO SUPPORTO SCHEDA	1	234902
27	GUIDA LED	4	231553
28	CANNOTTO SENZA PULSANTI KDS PLXX	1	234910

ESPLOSO KDS-PL50CA/FN:

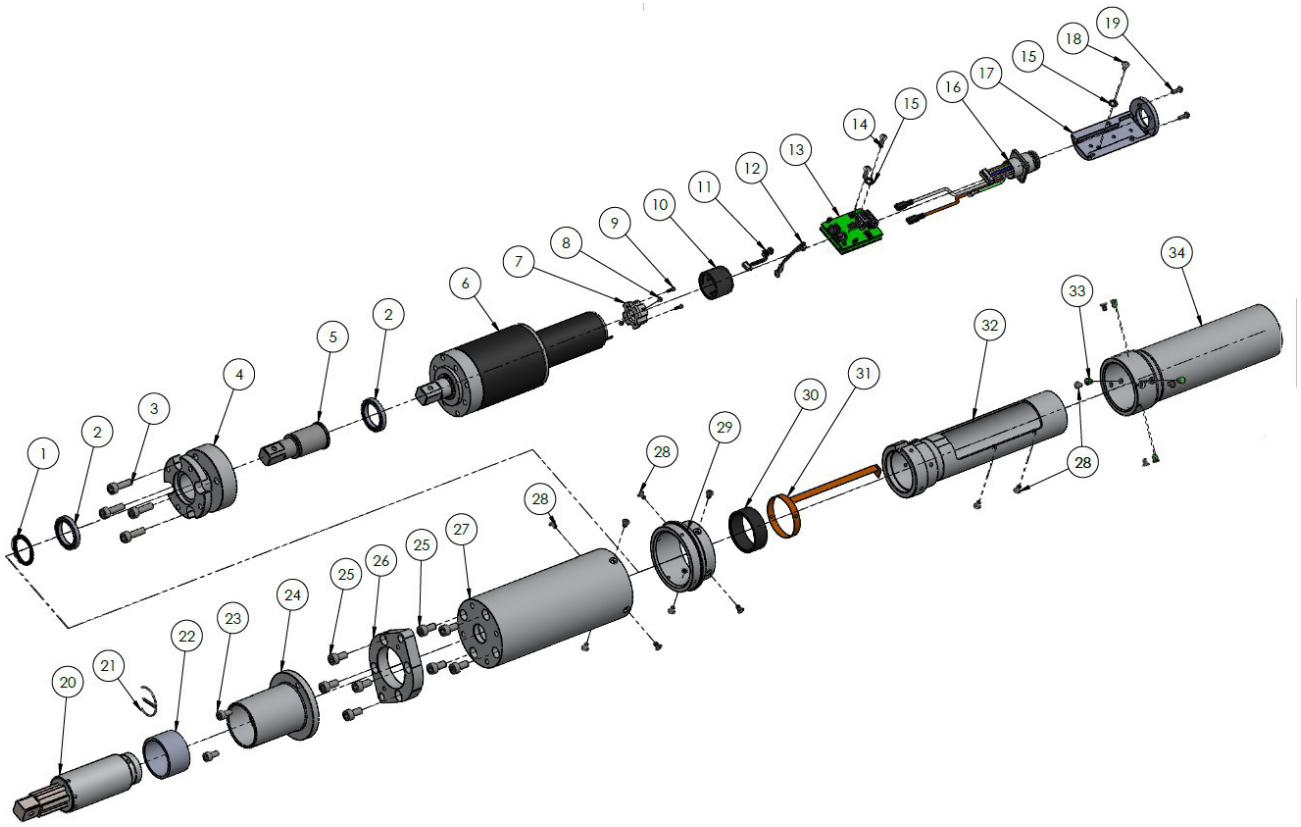

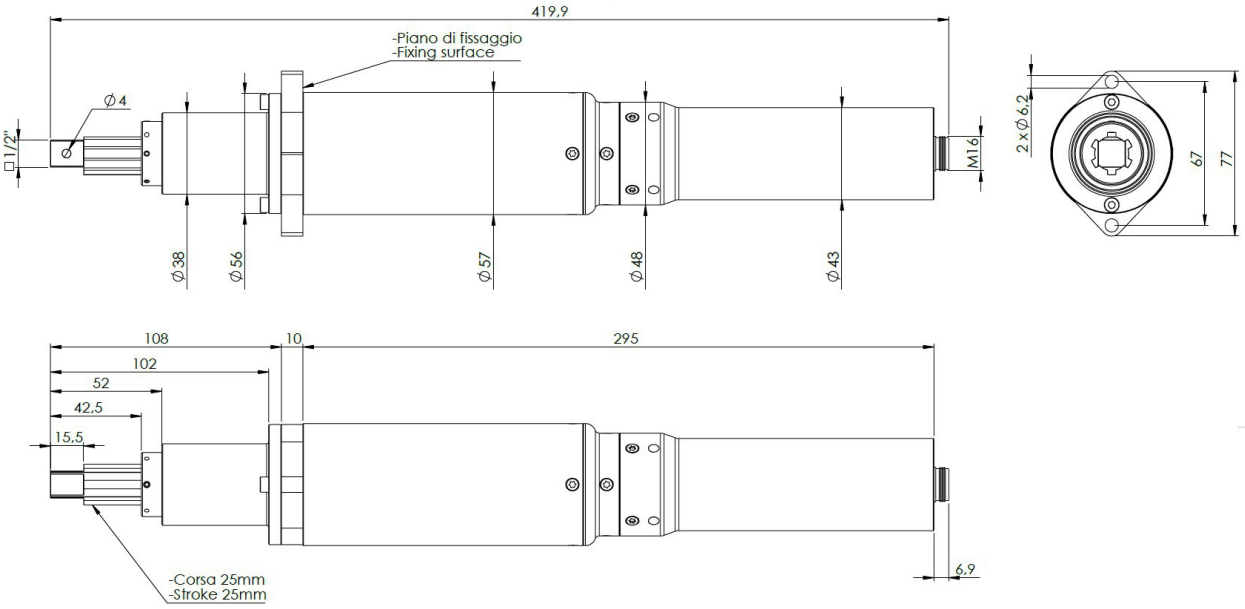

PARTI DI RICAMBIO KDS-PL50CA/FN:

Pos.	Descrizione	Qtà	Codice
1	ANELLO ELASTICO ALBERO 20MM	1	234921
2	CUSCINETTO	2	231533
3	VITE M5X16 BRUGOLA ZN	4	234588
4	TRASDUTTORE	1	234907/E
5	ALBERO RACCORDO PL50	1	234909
6	MOTORIDUTTORE	1	231612/50M
7	STAFFA ENCODER	1	234530/S
8	VITE M2X4	2	801004
9	VITE M1 6X6 ENCODER	2	872473
10	ENCODER	1	231528
11	CABLAGGIO ENCODER KDS	1	231536
12	SENSORE TEMPERATURA TRASDUTTORE	1	231534
13	SCHEDA AVVITATORE	1	852528
14	VITE M3X10	2	231530
15	RONDELLA DENTELLATA	2	801005
16	CONNETTORE M16 10 PIN MASCHIO	1	201667
17	SUPPORTO SCHEDA PLUTO	1	231523
18	VITE M3X5	1	872444
19	VITE M2,5X8 TX8 ZN	2	872478
20	COMPENSATORE 1/2"	1	800319
21	MOLLA SICUREZZA BUSSOLE 1/2"	1	FE-1401C
22	PERMAGLIDE	1	800327
23	VITE M4X8 (8N)	2	231505
24	BUSSOLA GUIDA TELESCOPICA PLUTO50CA	1	800302/50
25	VITE M5X10	8	231503
26	STAFFA FISSAGGIO PLUTO50	1	234510/50
27	CANNOTTO LATO RIDUTTORE	1	234905
28	VITE M3X6 TX10 ZN	14	801002
29	RACCORDO	1	234906
30	BOCCOLA CENTRAGGIO	1	234924
31	PCB FLEX LED TRASDUTTORE	1	852531/L
32	CANNOTTO PER FISSAGGIO SUPPORTO SCHEDA	1	234902
33	GUIDA LED	4	231553
34	CANNOTTO SENZA PULSANTI KDS PLXX	1	234910

ESPLOSO KDS-PL30ANG:

Contattare Kolver per i modelli con pulsanti fuori produzione dal 2022.

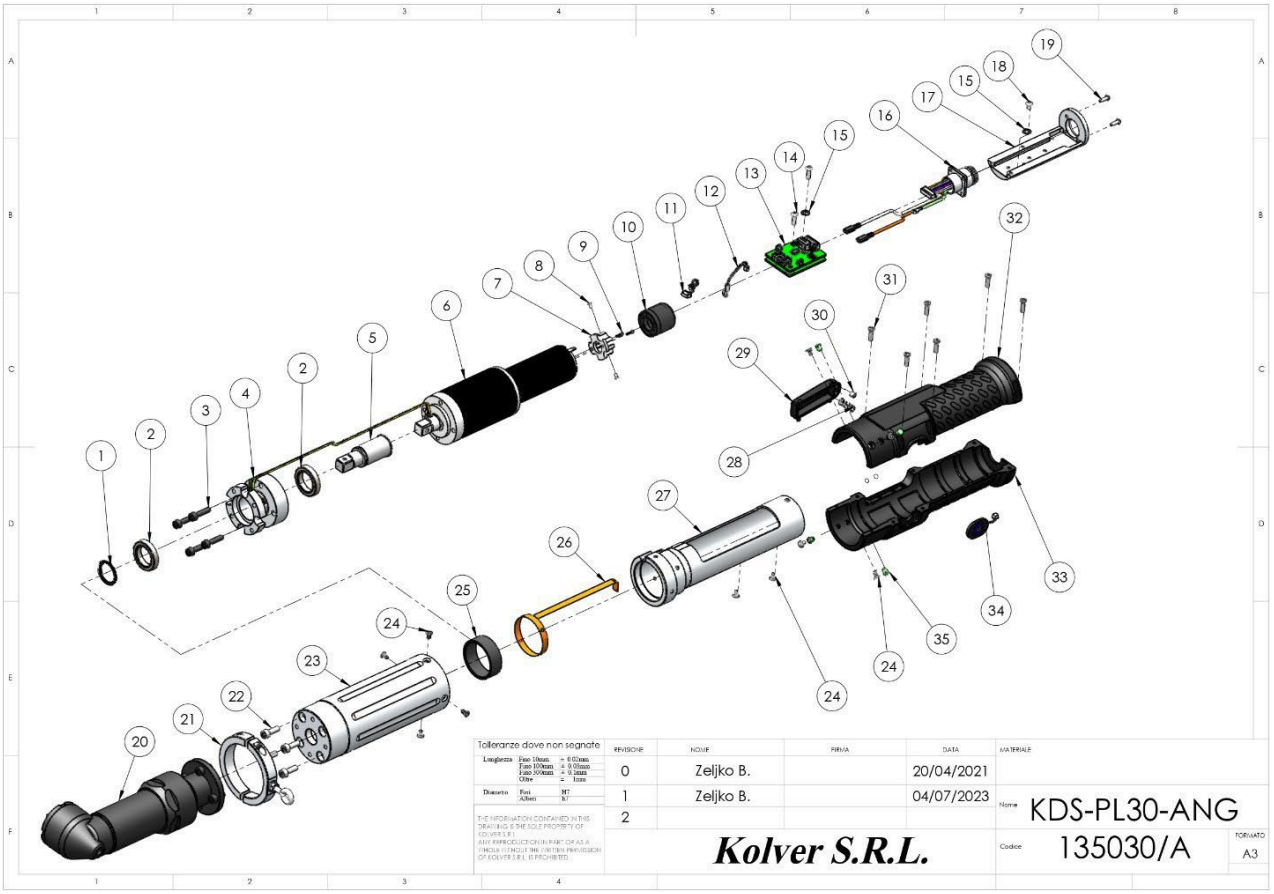

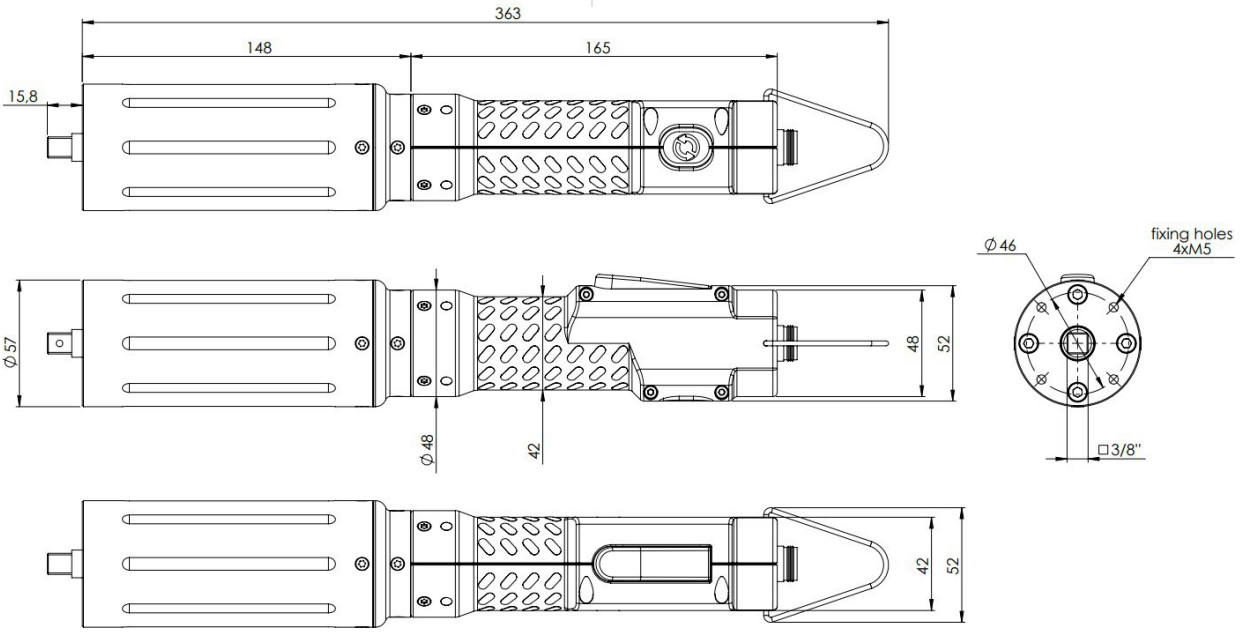

PARTI DI RICAMBIO KDS-PL30ANG:

Contattare Kolver per i modelli con pulsanti fuori produzione dal 2022.

Pos.	Descrizione	Qtà	Codice
1	ANELLO ELASTICO	1	234920
2	CUSCINETTO TRASDUTTORE KDS	2	234922
3	VITE 8.8 M4X16	4	240020
4	TRASDUTTORE KDS	1	234903/E
5	ALBERO RACCORDO KDS	1	234904
6	MOTORIDUTTORE KDS	1	231612/20
7	STAFFA ENCODER	1	234530/S
8	VITE M2X4	2	801004
9	VITE M1 6X6 ENCODER	2	872473
10	ENCODER	1	231528
11	CABLAGGIO ENCODER KDS	1	231536
12	SENSORE TEMPERATURA TRASDUTTORE	1	231534
13	SCHEDA AVVITATORE	1	852528
14	VITE M3X10	2	231530
15	RONDELLA	2	800041
16	CONNETTORE M16 10 PIN MASCHIO	1	201667
17	SUPPORTO SCHEDA	1	231523
18	VITE M3X5	1	872444
19	VITE M2,5X8 TX8 ZN	2	872478
20	ANG HD20 3/8”	1	010157
21	KIT ANELLO SUPPORTO	1	010173
22	VITE M4X12	1	231507
23	CANNOTTO (LATO RIDUTTORE)	1	234900
24	VITE M3X6 TX10 ZN	10	801002
25	BOCCOLA CENTRAGGIO	1	234924
26	PCB FLEX GUIDA LED	1	852531/L
27	CANNOTTO (LATO SCHEDA)	1	234902
28	MOLLE LEVA	1	221061
29	LEVA IMPUGNATURA	1	234930-LV
30	MAGNETE LEVA	2	231540
31	VITE M3X10 TX10	6	231539
32	IMPUGNATURA SX	1	234930/ANG/SX
33	IMPUGNATURA DX	1	234930/ANG/DX
34	INTERR.DI REVERSIBILITA’ KDS	1	231535
35	GUIDA LED	4	231553

ESPLOSO KDS-PL45ANG:

Contattare Kolver per i modelli con pulsanti fuori produzione dal 2022.

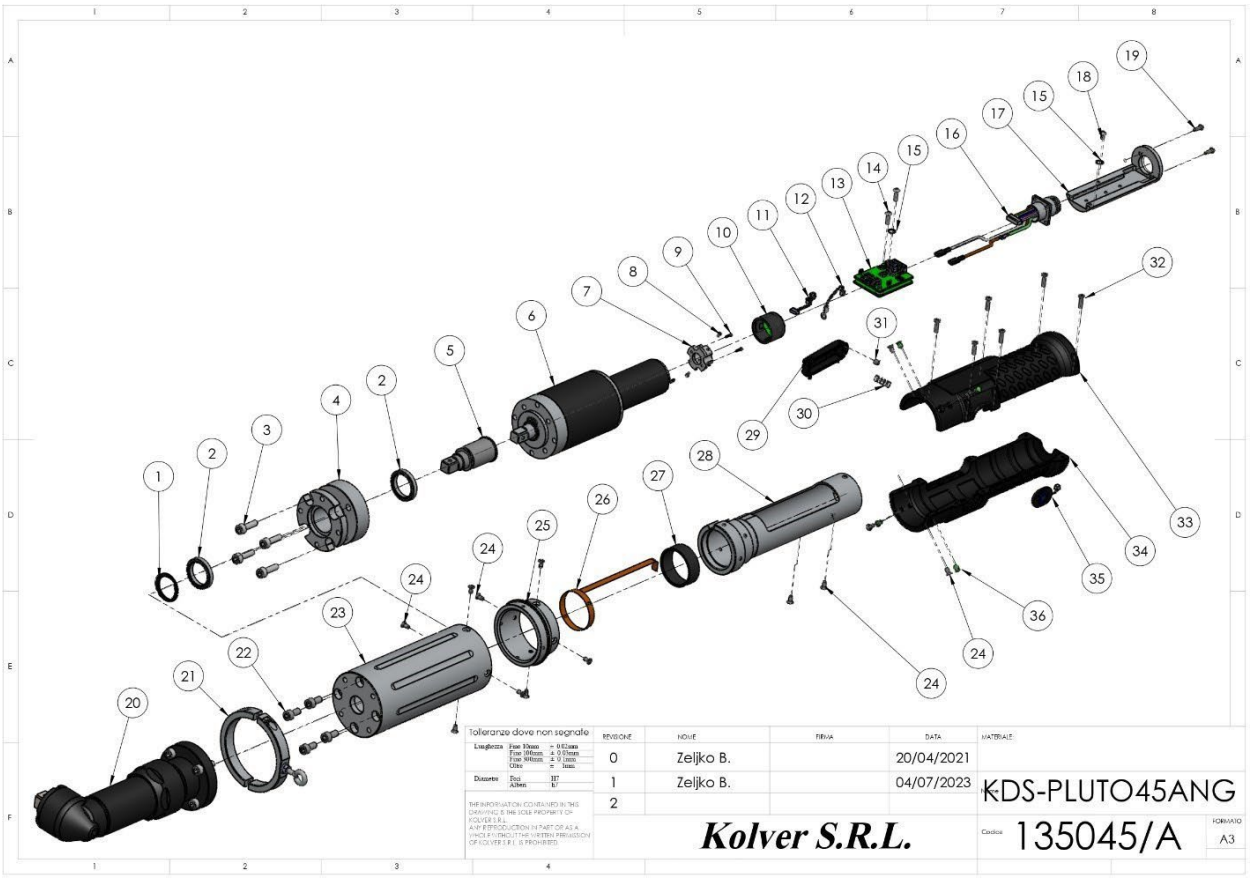

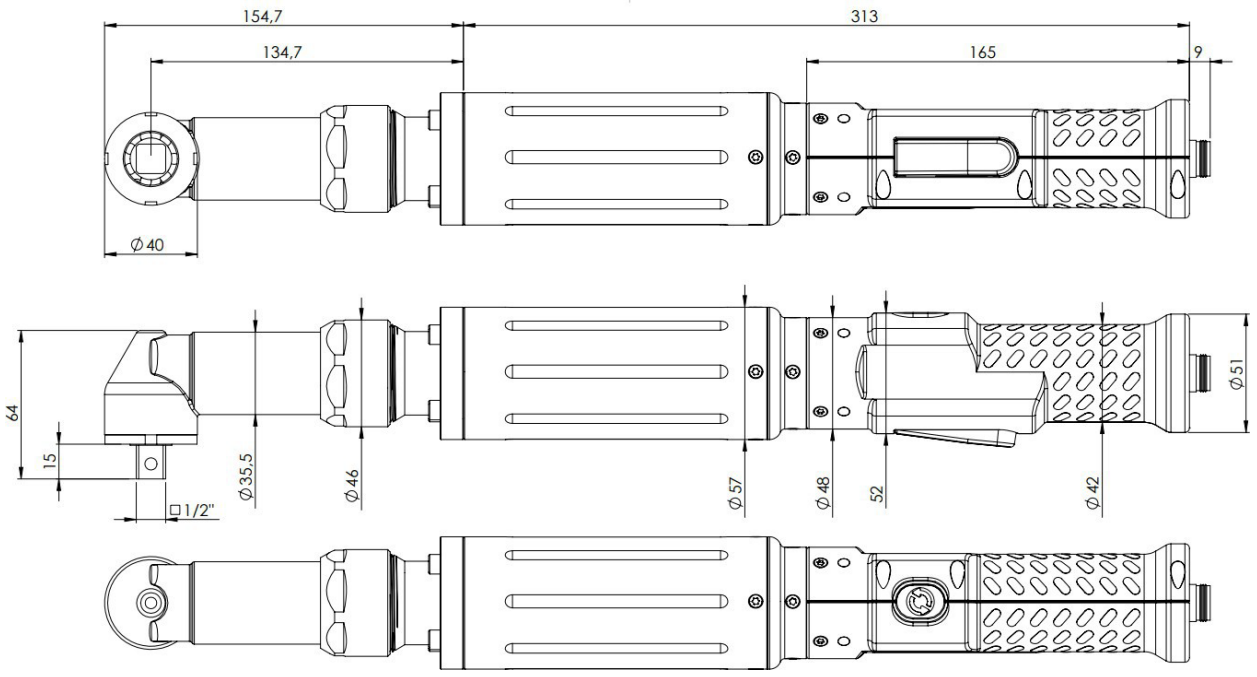

PARTI DI RICAMBIO KDS-PL45ANG:

Contattare Kolver per i modelli con pulsanti fuori produzione dal 2022.

Pos.	Descrizione	Qtà	Codice
1	ANELLO ELASTICO ALBERO 20MM	1	234921
2	CUSCINETTO	2	231533
3	VITE M5X16 BRUGOLA ZN	4	234588
4	TRASDUTTORE	1	234907/E
5	ALBERO RACCORDO	1	234908
6	MOTORIDUTTORE	1	231612/30M
7	STAFFA ENCODER	1	234530/S
8	VITE M2X4	2	801004
9	VITE M1 6X6 ENCODER	2	872473
10	ENCODER	1	231528
11	CABLAGGIO ENCODER	1	231536
12	SENSORE TEMPERATURA TRASDUTTORE	1	231534
13	SCHEDA AVVITATORE	1	852528
14	VITE M3X10	2	231530
15	RONDELLA	2	800041
16	CONNETTORE M16 10 PIN MASCHIO	1	201667
17	SUPPORTO SCHEDA	1	231523
18	VITE M3X5	1	872444
19	VITE M2,5X8 TX8 ZN	2	872478
20	ANG HD 21	1	010158
21	KIT ANELLO SUPPORTO	1	010176
22	VITE M5X10	4	231503
23	CANNOTTO LATO RIDUTTORE	1	234905
24	VITE M3X6 TX10 ZN	14	801002
25	RACCORDO	1	234906
26	BOCCOLA CENTRAGGIO	1	234924
27	PCB FLEX LED	1	852531/L
28	CANNOTTO FISSAGGIO SUPPORTO SCHEDA	1	234902
29	LEVA IMPUGNATURA	1	234930-LV
30	MOLLA LEVA	1	221061
31	MAGNETE LEVA	1	231540
32	VITE M3X10 TX10	6	231539
33	IMPUGNATURA SX	1	234930/ANG/SX
34	IMPUGNATURA DX	1	234930/ANG/DX
35	PULSANTE REVERSE KDS	1	231535
36	GUIDA LED	4	231553

ESPLOSO KDS-PL70ANG:

Contattare Kolver per i modelli con pulsanti fuori produzione dal 2022.

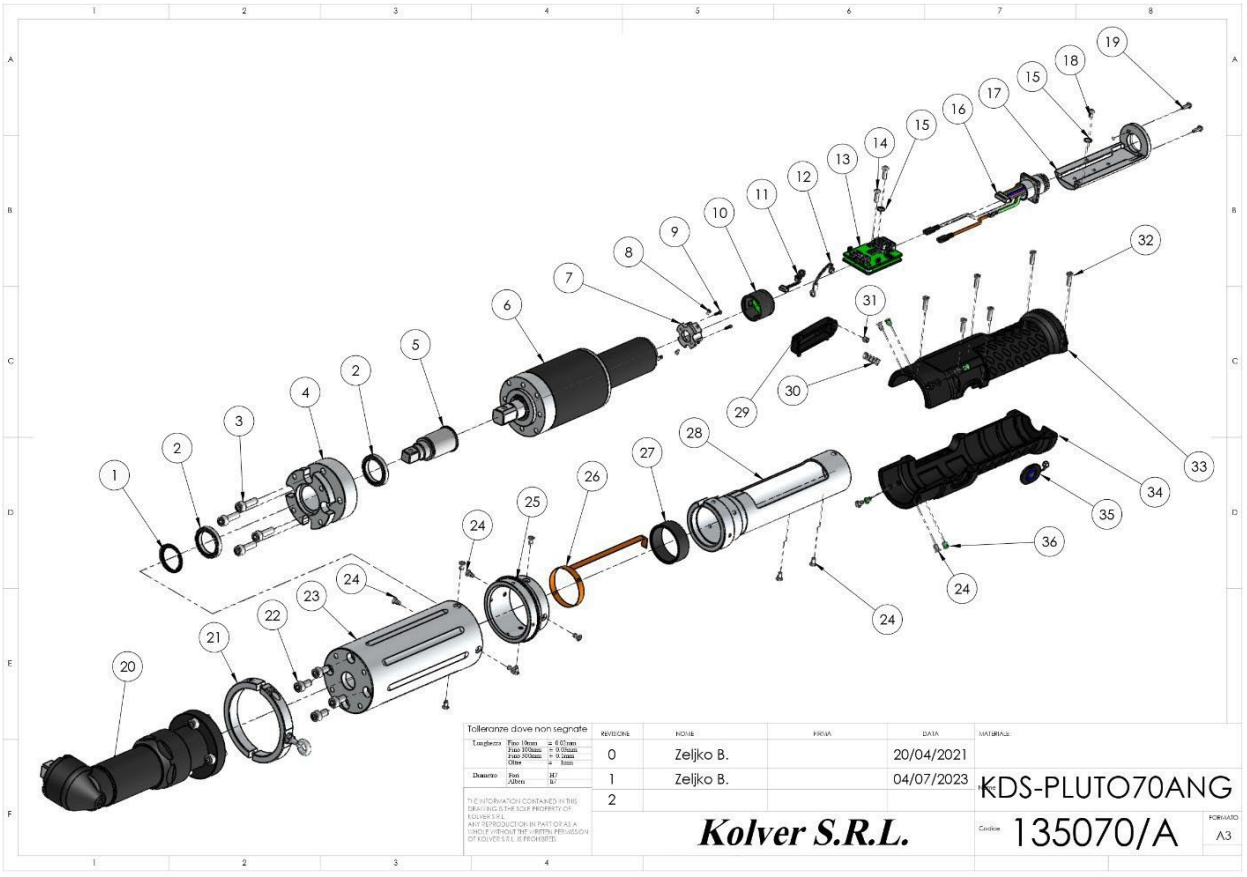

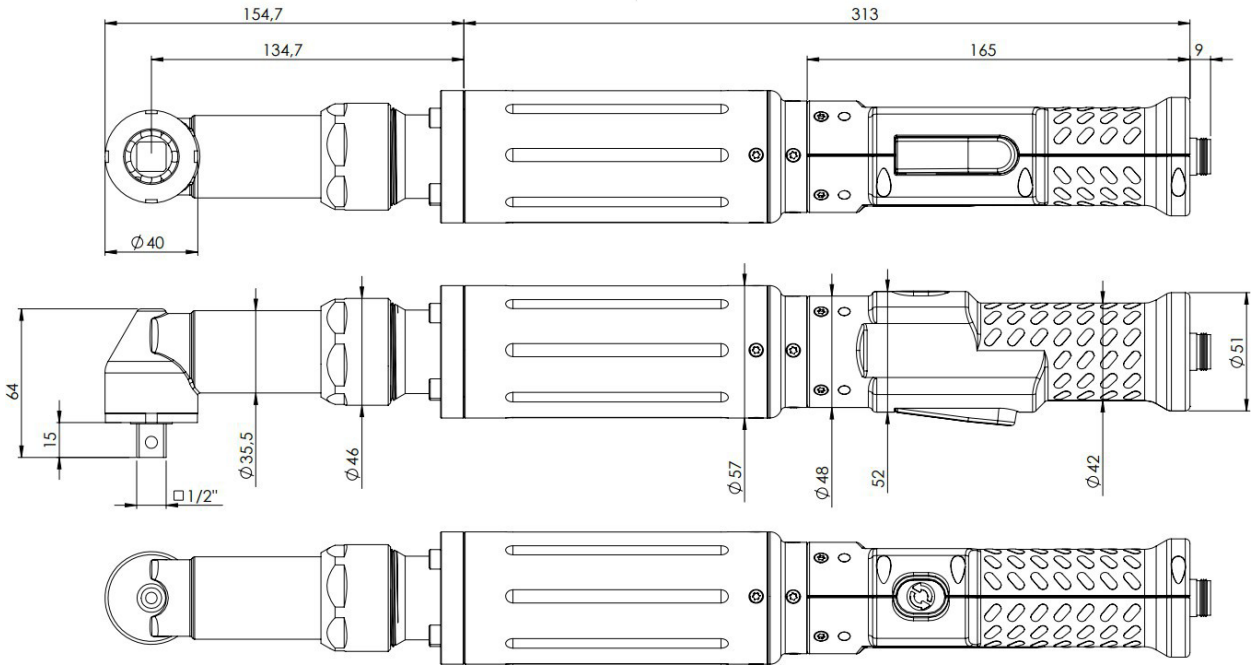

PARTI DI RICAMBIO KDS-PL70ANG:

Contattare Kolver per i modelli con pulsanti fuori produzione dal 2022.

Pos.	Descrizione	Qtà	Codice
1	ANELLO ELASTICO ALBERO 20MM	1	234921
2	CUSCINETTO	2	231533
3	VITE M5X16 BRUGOLA ZN	4	234588
4	TRASDUTTORE	1	234907/E
5	ALBERO RACCORDO	1	234908
6	MOTORIDUTTORE	1	231612/50M
7	STAFFA ENCODER	1	234530/S
8	VITE M2X4	2	801004
9	VITE M1 6X6 ENCODER	2	872473
10	ENCODER ME22	1	231528
11	CABLAGGIO ENCODER KDS	1	231536
12	SENSORE TEMPERATURA TRASDUTTORE	1	231534
13	SCHEDA AVVITATORE	1	852528
14	VITE M3X10	2	231530
15	RONDELLA DENTELLATA	1	800041
16	CONNETTORE M16 10 PIN MASCHIO	1	201667
17	SUPPORTO SCHEDA	1	231523
18	VITE M3X5	1	872444
19	VITE M2,5X8 TX8 ZN	2	872478
20	ANG HD 22	1	010159
21	KIT ANELLO SUPPORTO	1	010176
22	VITE M5X10	4	231503
23	CANNOTTO LATO RIDUTTORE	1	234905
24	VITE M3X6 TX10 ZN	14	801002
25	RACCORDO	1	234906
26	BOCCOLA CENTRAGGIO	1	234924
27	PCB FLEX LED	1	852531/L
28	CANNOTTO FISSAGGIO SUPPORTO SCHEDA	1	234902
29	LEVA IMPUGNATURA	1	234930-LV
30	MOLLA LEVA	1	221061
31	MAGNETE LEVA	1	231540
32	VITE M3X10 TX10	6	231539
33	IMPUGNATURA SX ANG	1	234930/ANG/SX
34	IMPUGNATURA DX ANG	1	234930/ANG/DX
35	PULSANTE REVERSE KDS	1	231535
36	GUIDA LED	4	231553

ESPLOSO KDU-NT:

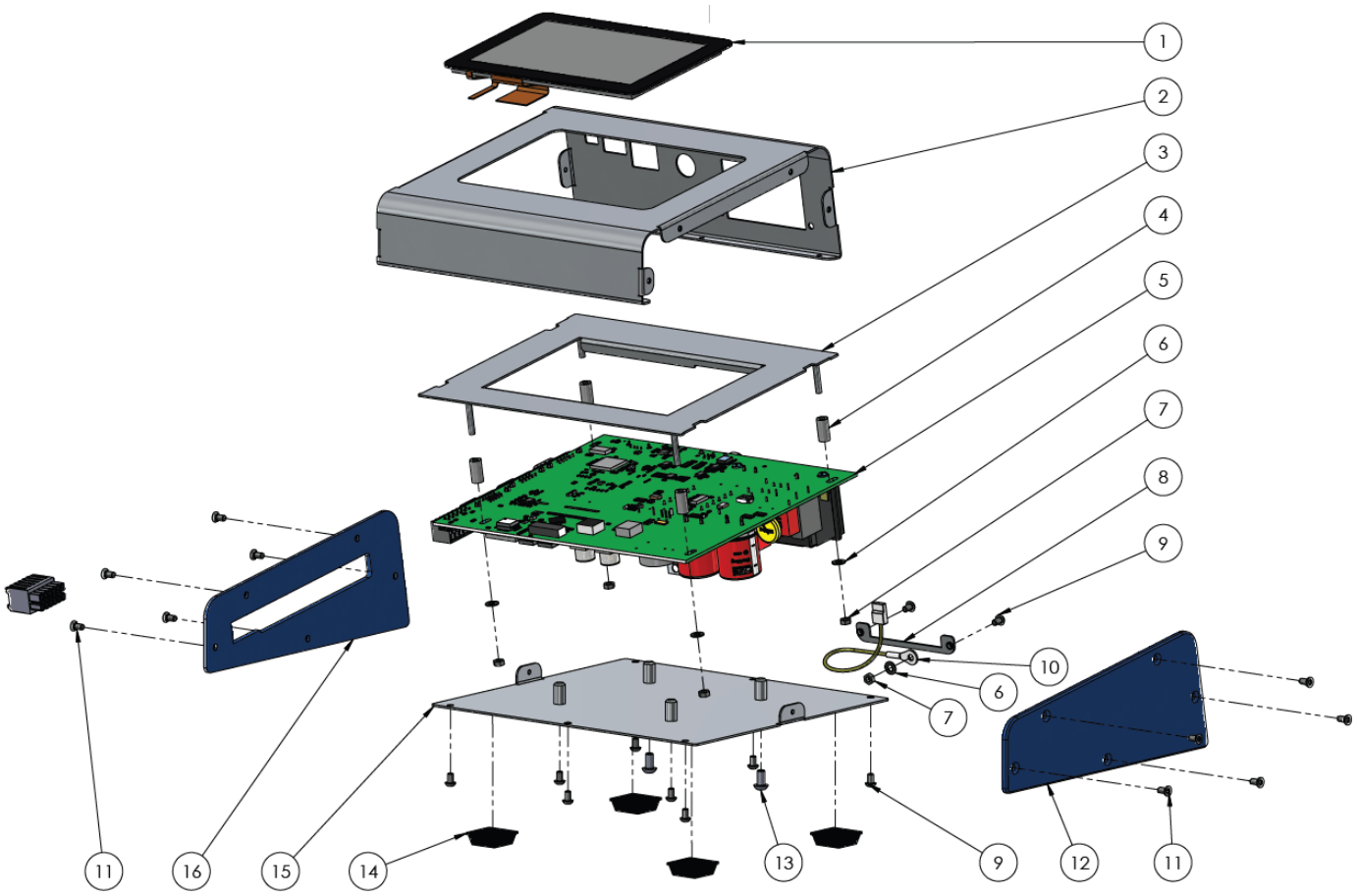

PARTI DI RICAMBIO KDU-NT:

Position	Description	Part Number	Quantity
1	DISPLAY TOUCH 5"	852532	1
2	LAMIERA FRONTALE KDU_NT	872602	1
3	LAMIERA INCOLLATA^UNITÀ KDU_NT	872604	1
4	DISTANZIALE CILINDRICO 12 MM ESP C	872436/N	4
5	SCHEDA KDU_NT	852539	1
6	RONDELLA DENTELLATA M3	800041	5
7	BN117 DADO M3 ZN BIANCO	800056	5
8	LAMELLA DI FERMO PER PRESA	872605	1
9	BN6404 VITE M3 X 5 TESTA BOTTONE ZN TX10	872444	10
10	CAVO TERRA	800090/E	1
11	BN4851 VITE TSP M3X6 TX10 ZN	801002	10
12	FIANCO DX KDU_NT	872601	1
13	BN6404 VITE M4X8 TESTA BOTTONE ZN TX20	872534	2
14	PIEDINI DI GOMMA	800016-B	4
15	FONDO KDU_NT	872603	1
16	FIANCO SX KDU_NT	872600	1
	LABEL	818012	1
	CABLE 3x0,75 H05VVF 2mt. SCHUKO	800620	1

ESPLOSO KDS-NT70 – KDS-NT70/HM - KDS-NT120 – KDS-NT120/H:

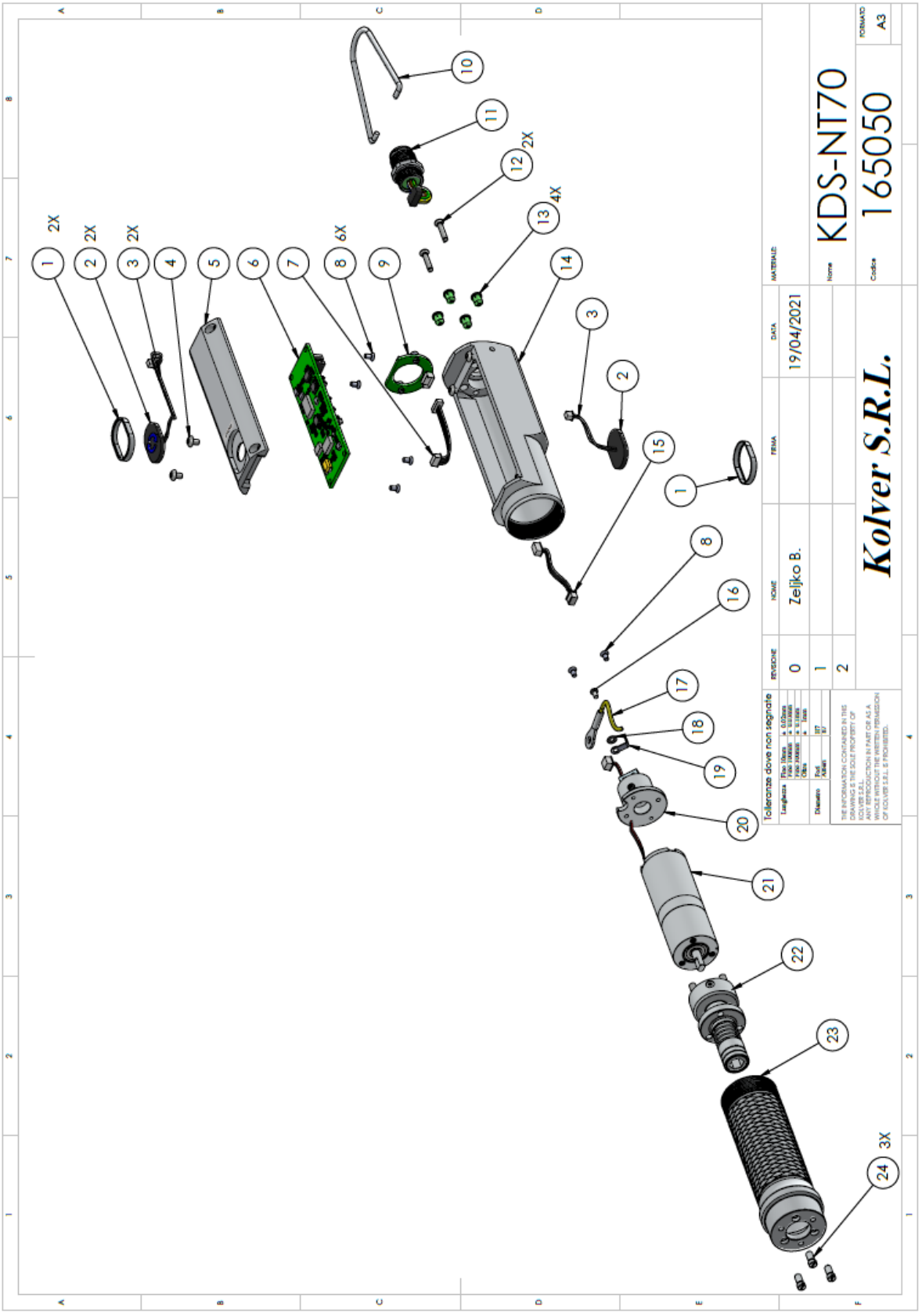

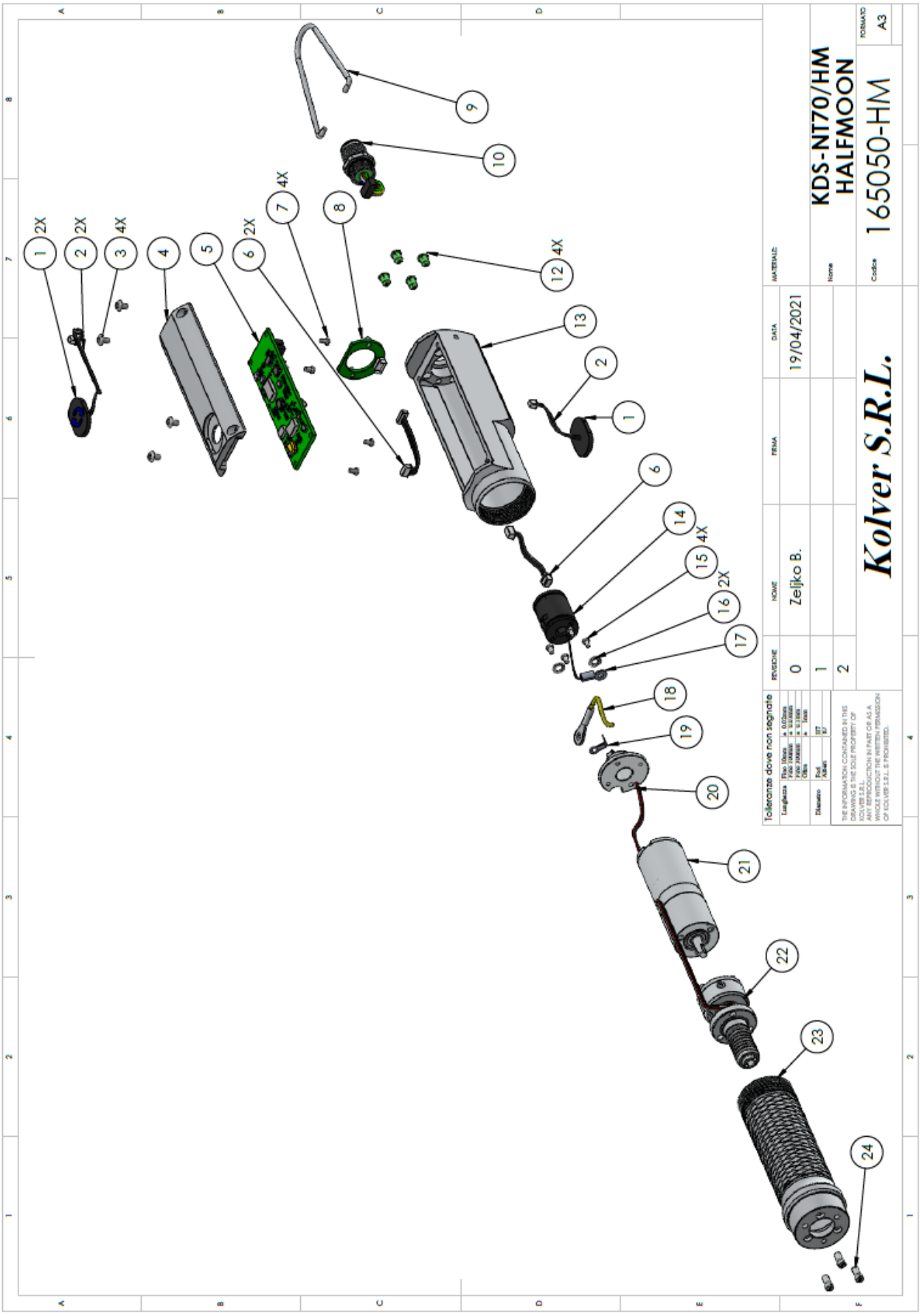
KDS-NT70/HM
HALFMOON
165050-HM
Kolver S.R.L.
Zeljko B.
19/04/2021
A3

LISTA RICAMBI KDS-NT70 – KDS-NT70/HM - KDS-NT120 – KDS-NT120/H:

DISTINTA KDS-NT 70 165050 E KDS-NT120 165120 Rev1			
NUM. ARTICOLO	DESCRIZIONE	CODICE	QUANTITÀ
1	PROTEZIONE PULSANTE KDS NT	234912-S	2
2	PULSANTE REVERSE KDS NT	231535/NT	2
3	PICOBLADE DOPPIO 2P PER REVERSE KDS 50MM	231559	2
4	VITE M2,5x4 TX8	872487	4
5	COPERCHIO KDS NT	250203	1
6	SCHEDA KDS-NT	852540	1
7	PICOBLADE DOPPIO 4P PER LED KDS NT 75MM	231566	1
8	VITE M2X4MM TX6	231531	6
9	SCHEDA LED AVVITATORE KDS NT	852541	1
10	GANCIO	200060	1
11	CONNETTORE M12 8PIN	201766/NT	1
12	BN2041 2,2X12 SVASATA LED PER KDS NT	872489	2
13	GUIDA LED PLW5-5mm FOR KDS-XX/D	231553	4
14	CORPO AVVITATORE KDS NT	250202	1
15	PICOBLADE DOPPIO 4P PER ENC KDS NT 75MM	231565	1
16	VITE M2X3	250044	1
17	CAVO TERRA	231546/PN	1
18	RONDELLA DENTELLATA M2	801005	
19	LAMELLA TERRA	200084	1
20	ENCODER KDS-NT70	250041-M-160-2	1
21	MOTORIDUTTORE NATO70	231512/05	1
	MOTORIDUTTORE NATO120	231512/12	
22	KIT ALBERO KDS NT50	250047/T/KIT	1
23	CANNOTTO PORTAMOTORE KDS NT	250201	1
24	BN404 VITE TAGLIO M3X6 TESTA RIDOTTA	801010	3

Lever Kit:

1	KIT LEVA KDS NT	10450	1

/HM Half-Moon model:

23	KIT ALBERO KDS NT50	250047/T/KIT	

ESPLOSO KDS-NT70CA – KDS-NT70CA/HM – KDS-NT120CA – KDS-NT120CA/HM:

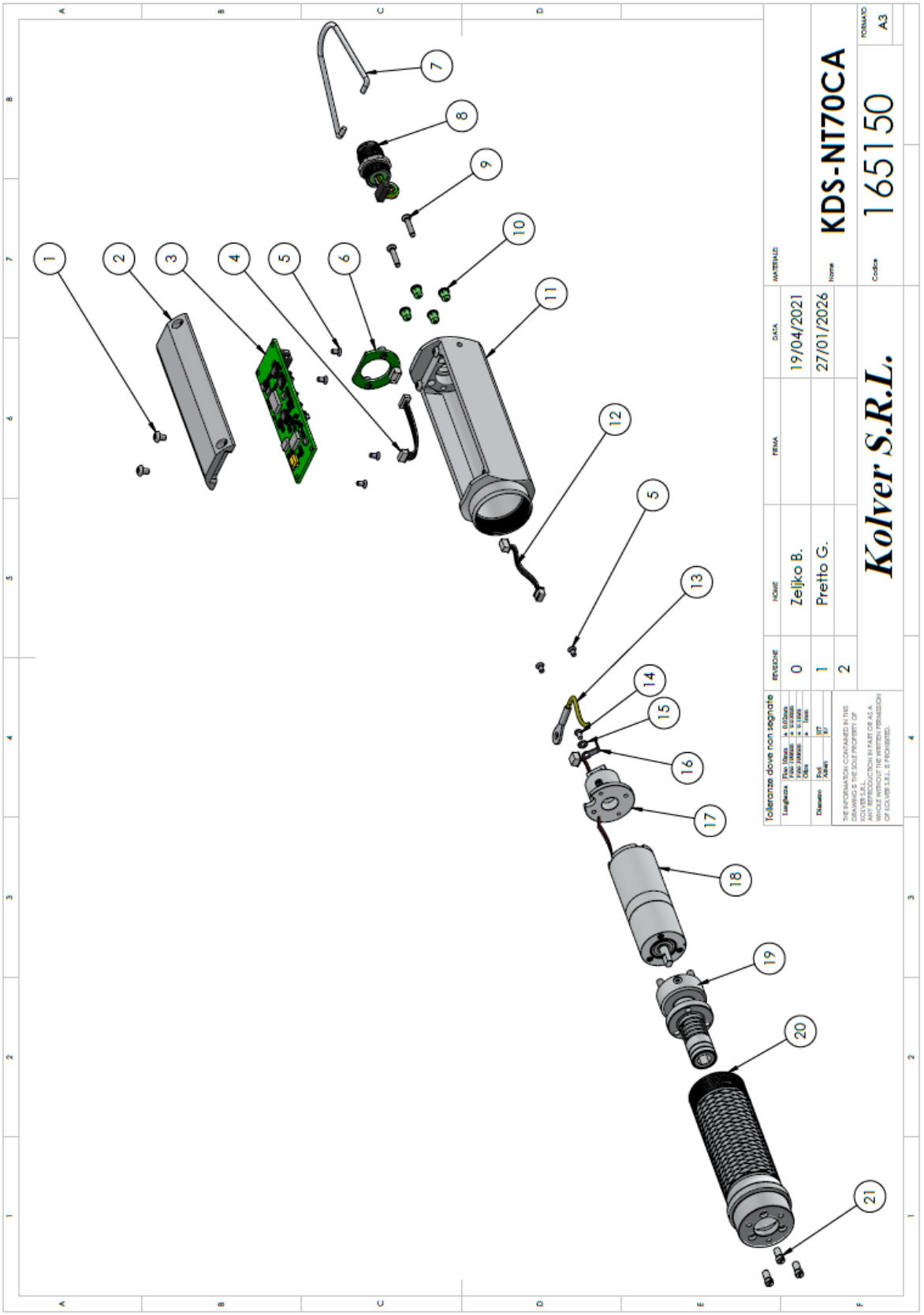

LISTA RICAMBI KDS-NT70 – KDS-NT70/HM - KDS-NT120CA – KDS-NT120CA/HM:

DISTINTA 165150 KDS -NT70 CA 165151 KDS-NT120CA REV1			
NUM. ARTICOLO	DESCRIZIONE	CODICE	QUANTITÀ
1	BN6404 VITE M2,5X4 TX8 T BOTTONE ZN TX8	872487	4
2	COPERCHIO SCHEDA KDS NTCA SENZA PULSANTE	250203/CA	1
3	SCHEDA PER AVVITATORE KDS NT	852540	1
4	PICOBLADE DOPPIO 4P PER LED KDS NT 75MM	231566	2
5	BN3334 VITE M2 X 4 TCB TERRA PL6	801004	6
6	SCHEDA LED AVVITATORE KDS NT	852541	1
7	GANCIO / HOOK	200060	1
8	CONN M12 8 PIN +MOLEX 8 PIN KDS NT70	201766/NT	1
9	BN2041 2,2X12 SVASATA LED PER KDS NT	872489	2
10	GUIDA LED PLW5-5MM FOR KDS-XX/D	231553	4
11	CORPO AVVITATORE KDS NT/CA SENZA PULSANT	250202/CA	1
12	PICOBLADE DOPPIO 4P PER ENC KDS NT 75MM	231565	2
13	CABLAGGIO TERRA PLUTO /TA NEW	231546/PN	1
14	BN3334 VITE M2 X 3 NATO	250044	3
15	BN 781 RONDELLA DENT. M2/2,2 X PL/TA	801005	1
16	Occhiello M3 (FAB/RAF/PLUTO/BRL)	200084	1
17	ENCODER MAGNETIC 160CPR 2MM KDS-NT70	250041/M-160-2	1
18	MOTORIDUTTORE NATO70	231512/05	1
	MOTORIDUTTORE NATO120	231512/12	
19	KIT ALBERO KDS NT50	250047/T/KIT	1
20	CANNOTTO PORTAMOTORE KDS NT	250201	1
21	BN404 VITE TAGLIO M3X6 TESTA RIDOTTA	801010	3

GARANZIA

1. Questo prodotto è garantito da difetti di lavorazione o di materiali per un periodo massimo di 12 mesi a partire dalla data di acquisto presso KOLVER, sempre che il suo impiego sia stato limitato ad un unico turno per tutto quel periodo. Se il ritmo d'impiego supera il funzionamento di un unico turno, la durata della garanzia sarà ridotta in modo proporzionale.
2. Se il prodotto presenta difetti di fabbricazione o di materiali, durante il periodo della garanzia, deve essere restituito a KOLVER, trasporto prepagato, unitamente ad una breve Descrizione del presunto difetto. KOLVER deciderà, a sua discrezione, se dar disposizioni per la riparazione o la sostituzione gratuita dei componenti che ritiene essere difettosi, a causa della fabbricazione o dei materiali.
3. Questa garanzia non è valida per quei prodotti che sono stati usati in modo non-conforme, o modificati, o che non sono stati riparati da KOLVER, o perché sono stati utilizzati ricambi non originali KOLVER, o perché riparati da persone non autorizzate da KOLVER.
4. KOLVER non accetta nessuna richiesta di risarcimento per spese di manodopera o di altro tipo causate da prodotti difettosi.
5. Si escludono espressamente danni diretti, incidentali o indiretti di qualsiasi tipo, dovuti a qualsiasi difetto.
6. Questa garanzia sostituisce ogni altra garanzia o condizione, espressa o implicita, riguardante la qualità, la commerciabilità o l'idoneità a qualsiasi scopo particolare.
7. Nessuno, neppure i rappresentanti, dipendenti o impiegati KOLVER, è autorizzato ad ampliare o modificare, in qualsiasi modo, i termini di questa garanzia limitata. È comunque possibile estendere la garanzia dietro pagamento di un corrispettivo. Ulteriori informazioni contattando kolver@kolver.it.