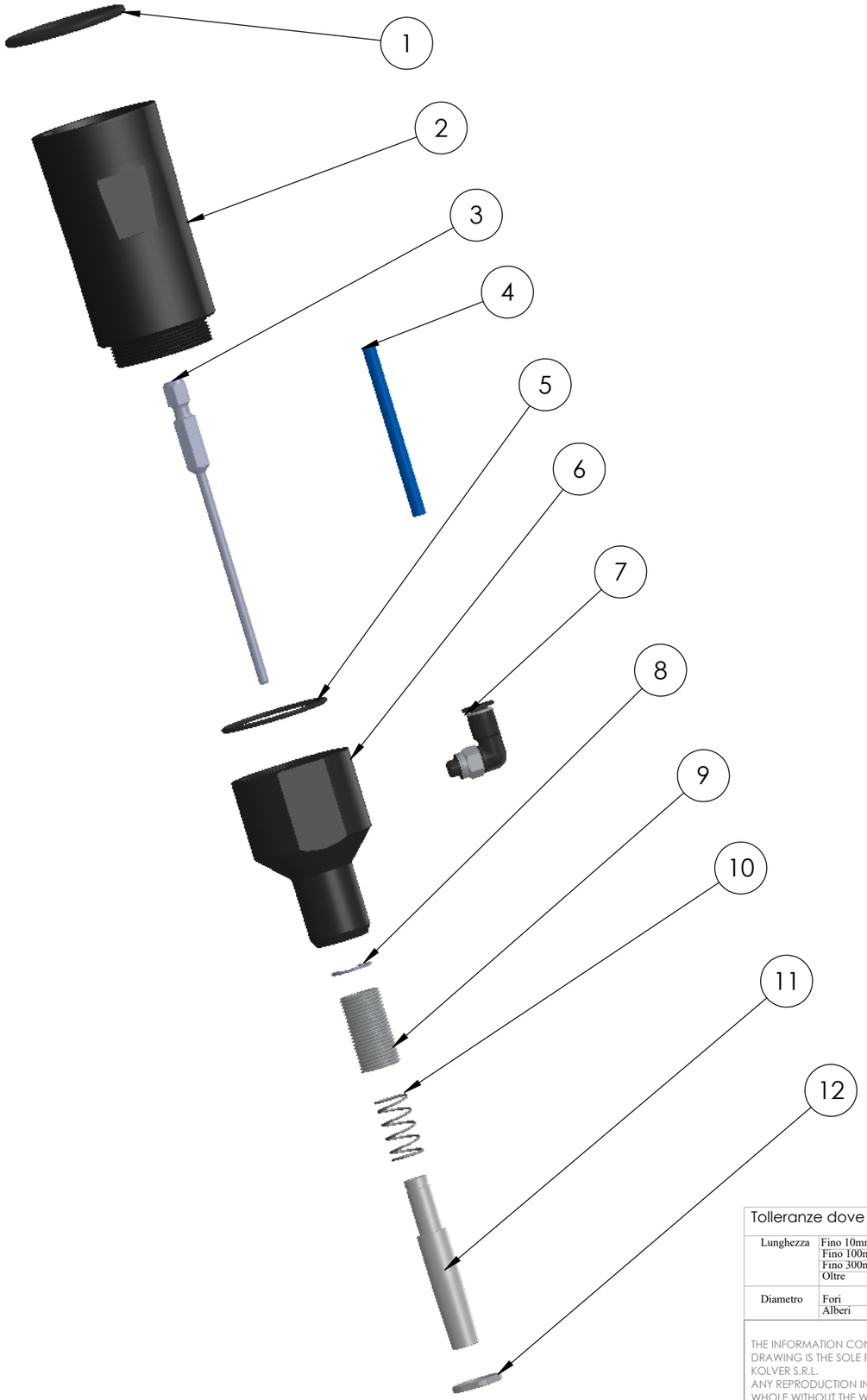

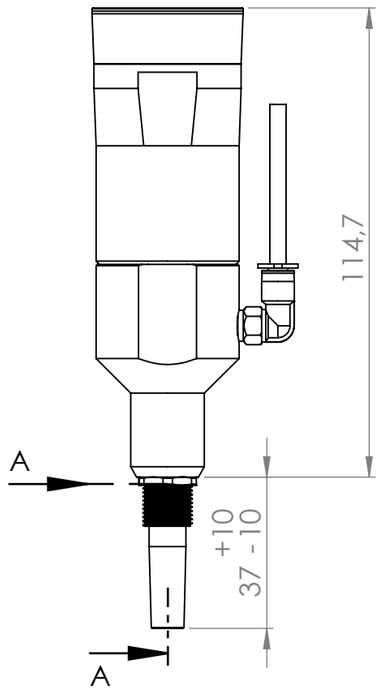

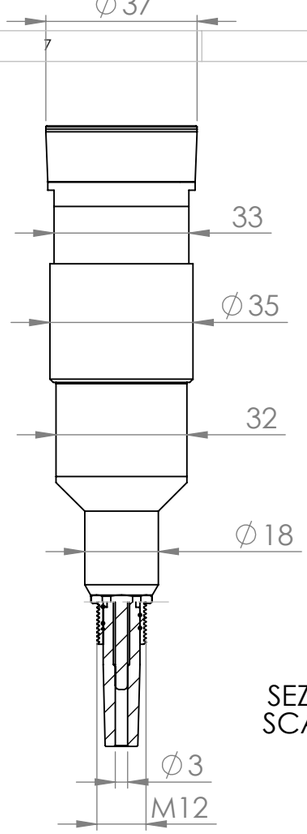

SEZIONE A-A
SCALA 1 : 1.5

NUM. ARTICOLO	DESCRIZIONE	CODICE	QUANTITÀ
1	O-RING	250086	1
2	Flangia motore KBL04-15FR/ANG	251142	1
3	INSERTO 100 ± 10 mm (D MAX 4mm)		1
4	TUBO 4MM TESTINE ASP	250075	1
5	O-RING 18-20MM D1MM T ASP X PLUTO-D	250084	2
6	Parte M12 femm test asp KBL	250082	1
7	RACCORDO ARIA 90° M5 TUBO 4MM PER ASP	250073	1
8	BN831 ANELLO 7MM MEZZALUNA TEST ASP	250057	1
9	PARTE FRONTALE M12 TES ASP PLUTO	250076	1
10	MOLLA ACC + ASP NATO WR10-10	250088	1
11	TESTINA ASPIRAZIONE SENZA GOMMINO	250056	1
12	250070	250070	1

Tolleranze dove non segnate

Lunghezza	Fino 10mm	± 0.02mm
	Fino 100mm	± 0.03mm
	Fino 300mm	± 0.1mm
	Oltre	± 1mm
Diametro	Fori	H7
	Alberi	h7

THE INFORMATION CONTAINED IN THIS DRAWING IS THE SOLE PROPERTY OF KOLVER S.R.L.
ANY REPRODUCTION IN PART OR AS A WHOLE WITHOUT THE WRITTEN PERMISSION OF KOLVER S.R.L. IS PROHIBITED.

REVISIONE	NOME	FIRMA	DATA
0	Zeljko B.		25/06/2020
1			
2			

MATERIALE:

Titolo: **Testina aspirazione KBL 15**

Kolver S.R.L.

Codice 010122/UNI

FORMATO A3